2. Двигатель D12 (Стандарт КНР - II) /Engine

№ п/п/ No.	Наименование / Designation		№ стр. / Page No.
2.1.01	Блок цилиндров/Cylinder Block	----------	1
2.1.02	Коленчатый вал и маховик/Crankshaft and Flywheel	----------	5
2.1.03	Шатун и поршень/Connecting rod and Piston	----------	6
2.1.04	Головка блока цилиндров/Cylinder Head	----------	7
2.1.05	Газораспределительный механизм (EVB)/Valve-Gear Mechanism	----------	9
2.1.06	Термостат с открытием при 80°/Temperature regulator assembly	----------	11
2.1.07	Система колес генератора (с кондиционером)/Alternator Wheels	----------	12
2.1.08	Опциональный соединительный фланец для двигателя D12 кар	----------	13
2.1.09	Насос моторного масла и фильтр моторного масла (двухступен	----------	15
2.1.10	Система подачи топлива /Fuel Supply System	----------	17
2.1.11	Электрическая система/Electrical Parts	----------	21
2.1.12	Накладка всасывающего патрубка/Plate	----------	22
2.1.13	Трубы забора воздуха и выпуска газов/Intake Manifold and Exha	----------	23
2.1.14	Воздушный компрессор с водяным охлаждением/Air Compresso	----------	27
2.1.15	Масляный поддон/Oil Pan	----------	28

СПЕЦМАШВОСТОК

2.1.01 Блок цилиндров /Cylinder Block

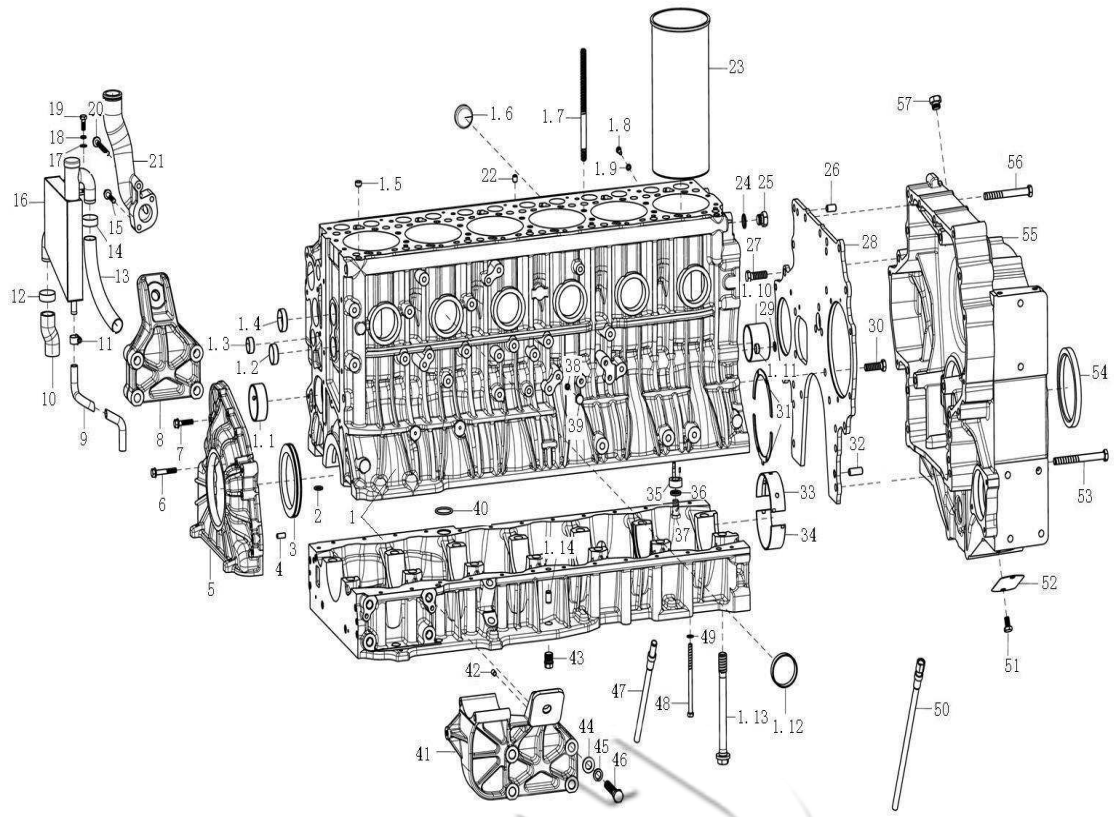

2.1.01 Блок цилиндров /Cylinder Block

№ п/п	№ детали по	Наименование	Наименование на китайском языке	Кол-во	Прим.
No.	Part No.			Qty	Remark
1	AZ1246010049	Блок цилиндров в сборе	气缸体总成	1	
1.1	VG1246010042	Втулка распределительного	凸轮轴衬套	6	
1.10	VG1246010043	Втулка распределительного	凸轮轴衬套	1	
1.11	190003989480	Чашечная заглушка	碗形塞	1	
1.12	VG1246010046	Чашечная заглушка	碗形塞	6	
1.13	VG1246010033	Болт коренного подшипника	主轴承螺栓	14	
1.14	VG1246010032	Установочный штифт	定位销	3	
1.2	VG1246010041	Чашечная заглушка	碗形塞	2	
1.3	190003989204	Чашечная заглушка	碗形塞	2	
1.4	190003989289	Чашечная заглушка	碗形塞	9	
1.5	VG1246010048	Чашечная заглушка	碗形塞	2	
1.6	VG1246010044	Чашечная заглушка	碗形塞	1	
1.7	VG1246010093	Болт крышки головки блока ц	气缸盖螺栓	14	
1.8	Q617B08	Резьбовая заглушка с шести	六角头螺塞	1	
1.9	VG9003080002	Комбинированная уплотните	复合密封垫圈	1	
2	VG1246010031	Кольцевое уплотнение	O型密封圈	1	
3	VG1246010005	Передний сальник	前油封	1	
4	Q5210820	Цилиндрический штифт	园柱销	2	
5	VG1246010001A	Передний кожух	前罩壳	1	
6	Q1840850	Болт с шестигранной головко	六角法兰面螺栓	4	

2.1.01 Блок цилиндров /Cylinder Block

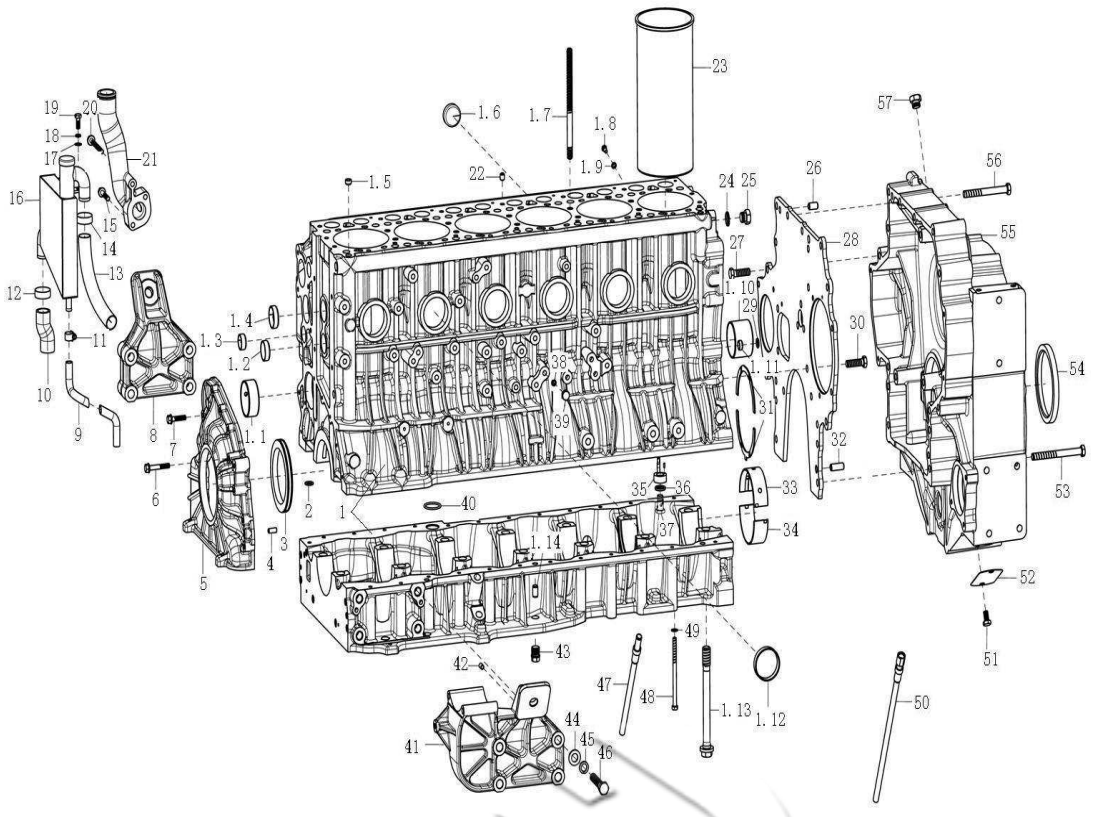

2.1.01 Блок цилиндров /Cylinder Block

№ п/п	№ детали по	Наименование	Наименование на китайском языке	Кол-во	Прим.
No.	Part No.			Qty	Remark
7	Q1840835	Болт с шестигранной головко	六角法兰面螺栓	7	
8	VG1246010023	Передний правый кронштейн	前右支架	1	
9	VG1246010101	Шланг возврата масла возду	油气分离器回油软管	1	
10	VG1246010100	Шланг отбора газа воздушно	油气分离器取气软管	1	
11	190003989336	Шланговый хомут	软管卡箍	2	
12	190003989301	Шланговый хомут	软管卡箍	2	
13	VG1246010102	Шланг отвода газа воздушно	油气分离器放气软管	1	
14	190003989301	Шланговый хомут	软管卡箍	1	
15	Q1840845	Болт с шестигранной головко	六角法兰面螺栓	2	
16	VG1246010086	Компоненты воздушно-масля	油气分离器组件	1	
17	Q40108	Плоская шайба	平垫圈	2	
18	Q40308	Пружинная шайба	弹簧垫圈	2	
19	Q150B0820	Болт с шестигранной головко	六角头螺栓	2	
20	Q1840890	Болт с шестигранной головко	六角法兰面螺栓	1	
21	VG1246010085	Основание патрубка добавле	机油加油管座	1	
22	Q5211014	Цилиндрический штифт	圆柱销	12	
23	VG1246010028	Гильза цилиндра	气缸套	6	
24	VG9003080007	Комбинированная уплотните	复合密封垫圈	3	
25	Q617B18	Резьбовая заглушка с шести	六角头螺塞	3	
26	Q5211222	Цилиндрический штифт	园柱销	1	

2.1.01 Блок цилиндров /Cylinder Block

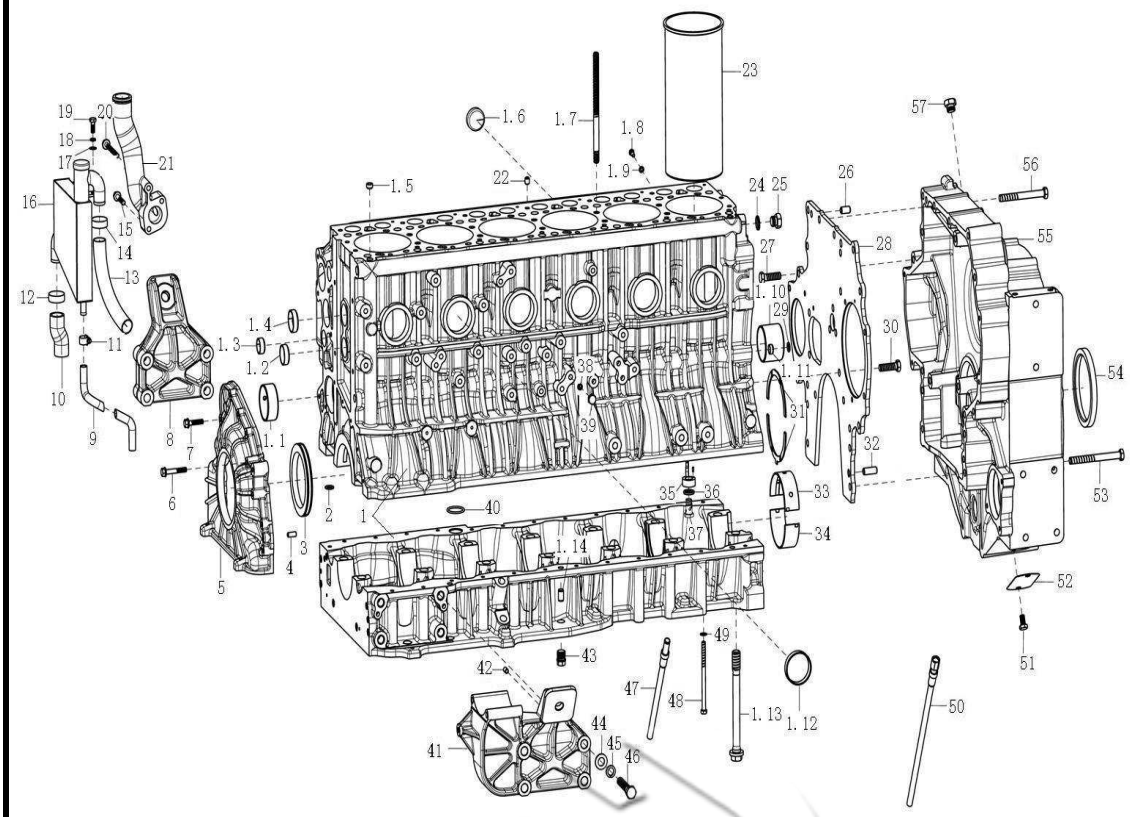

2.1.01 Блок цилиндров /Cylinder Block

№ п/п	№ детали по	Наименование	Наименование на китайском языке	Кол-во	Прим.
No.	Part No.			Qty	Remark
27	Q150B1240TF2	Болт с шестигранной головко	六角头螺栓	4	
28	VG1246010025	Переходник картера маховик	飞轮壳过渡板	1	
29	VG407010046	Уплотнительное кольцо	密封圈	1	
30	Q150B1240TF2	Болт с шестигранной головко	六角头螺栓	4	
31	VG1246010036	Пара упорных пластин	止推片付	2	
31.1	VG1246010037	Верхняя упорная пластина	上止推片	1	
31.2	VG1246010038	Нижняя упорная пластина	下止推片	1	
32	Q5211232	Цилиндрический штифт	圆柱销	1	
33	VG1246010034	Коренной вкладыш (верхний	主轴瓦（上瓦）	7	
34	VG1246010035	Коренной вкладыш (нижний0	主轴瓦（下瓦）	7	
35	VG1246010049	Компоненты форсунки в сбор	喷嘴组件总成	6	
35.1	VG1246010039	Компоненты форсунки	喷嘴组件	1	
35.2	Q5280308	Упругий цилиндрический шти	弹性园柱销	1	
36	VG9003080005	Комбинированная уплотните	复合密封垫圈	6	
37	190003962621	Пустотелый болт	空心螺栓	6	
38	VG9003080003	Комбинированная уплотните	复合密封垫圈	1	
39	VG1246010129	Резьбовая заглушка с внутре	内六角螺塞	1	
40	VG1400010032	Уплотнительное кольцо	密封圈	1	
41	VG1246010024	Передний левый кронштейн	前左支架	1	
42	Q5210814	Цилиндрический штифт	园柱销	2	

2.1.01 Блок цилиндров /Cylinder Block

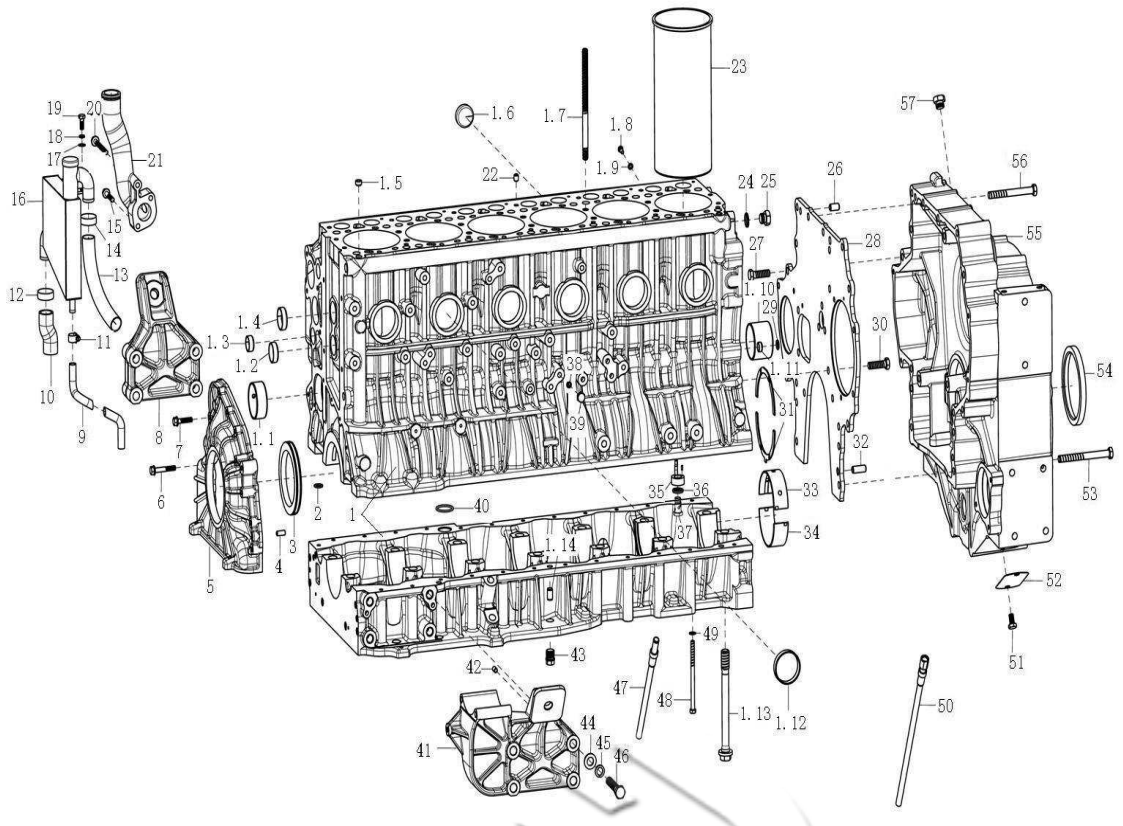

2.1.01 Блок цилиндров /Cylinder Block

№ п/п	№ детали по	Наименование	Наименование на китайском языке	Кол-во	Прим.
No.	Part No.			Qty	Remark
43	VG1246010055	Резьбовая заглушка с шести	螺塞	2	
44	Q40114	Плоская шайба	平垫圈	8	
45	Q40314	Пружинная шайба	弹簧垫圈	8	
46	Q150B1475TF2	Болт с шестигранной головк	六角头螺栓	8	
47	VG1246010096	Компоненты соединительной	回油管接头组件	1	
48	Q150B08125	Болт с шестигранной головк	六角头螺栓	24	
49	Q41808	Волнистая пружинная шайба	波形弹簧垫圈	24	
50	VG2600010705	Компоненты трубы масляног	机油尺管下组件	1	
51	Q150B1018	Болт с шестигранной головк	六角头螺栓	2	
52	VG1800210011	Смотровой лючок	观察孔盖	1	
53	Q150B12120TF2	Болт с шестигранной головк	六角头螺栓	11	
54	VG1047010050	Задний сальник в сборе (лаб	后油封总成(迷宫式)	1	
55	AZ1246010022	Картер маховика	飞轮壳	1	
56	Q150B12105TF2	Болт с шестигранной головк	六角头螺栓	2	
57	Q617B18	Резьбовая заглушка с шести	六角头螺塞	1	
62	VG29135	Заглушка насоса рулевого уп	转向泵封口	1	
63	VG1246010131	Накладка отверстия датчика	传感器孔盖板	1	
64	Q150B0612	Болт с шестигранной головк	六角头螺拴	1	
65	Q41806	Волнистая прокладка	波形垫片	1	
67	Q150B0825	Болт с шестигранной головк	六角头螺栓	2	

2.1.02 Коленчатый вал и маховик /Crankshaft and Flywheel

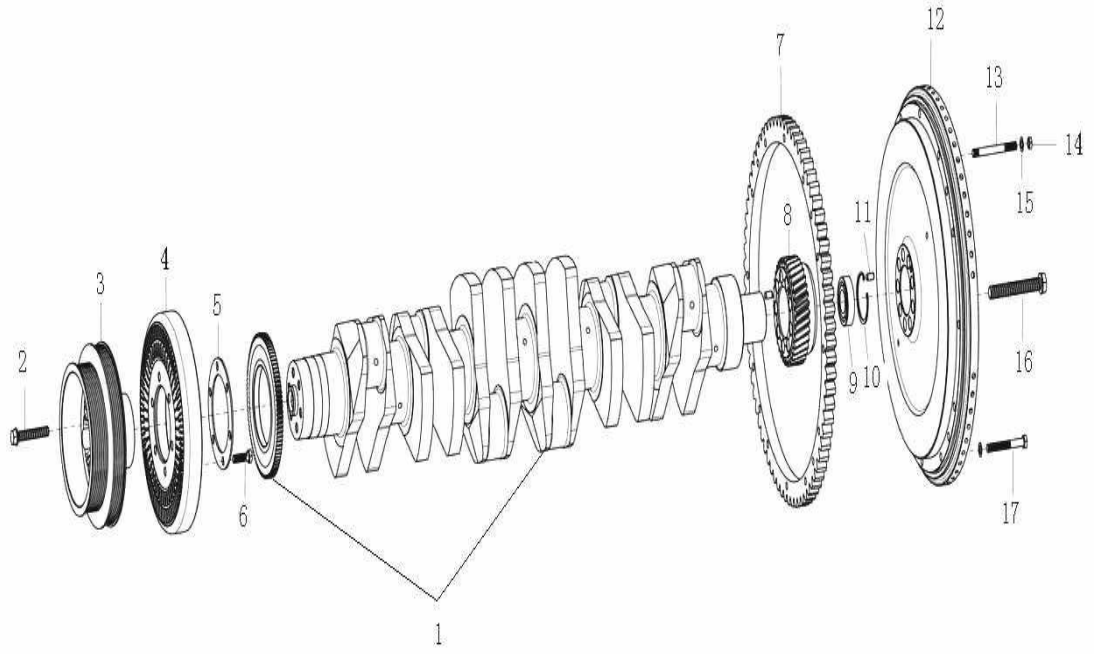

2.1.02 Коленчатый вал и маховик /Crankshaft and Flywheel

№ п/п	№ детали по	Наименование	Наименование на китайском языке	Кол-во	Прим.
No.	Part No.			Qty	Remark
1	AZ1246020014	Коленчатый вал в сборе	曲轴总成	1	
1.1	VG1246020012	Передняя шестерня коленча	曲轴前齿轮	1	
2	VG1246020004	Болт с шестигранной головк	六角头螺栓	6	
3	VG1246020020	Ременный шкив коленчатого	曲轴皮带轮	1	
4	VG1246020005	Силиконовый демпфер	硅油减震器	1	
5	VG1246020003	Подкладное кольцо	垫环	1	
6	Q150B1030	Болт с шестигранной головк	六角头螺栓	6	
7	VG2600020208	Зубчатый венец маховика	飞轮齿圈	1	
8	VG1246020011	Задняя шестерня коленчатог	曲轴后齿轮	1	
9	190003311416	Шариковый подшипник	球轴承	1	
10	Q43062	Упругое борткольцо для отве	孔用弹性挡圈	1	
11	Q5210816	Цилиндрический штифт	圆柱销	2	
12	AZ1246020025A	Маховик	飞轮	1	
13	Q1201090F3	Резьбовая шпилька	双头螺柱	2	
14	Q340B10	Шестигранная гайка	六角螺母	2	
15	Q41810	Волнистая пружинная шайба	波形弹性垫圈	12	
16	VG1246020010	Болт маховика	飞轮螺栓	9	
17	Q150B1085	Болт с шестигранной головк	六角头螺栓	10	

2.1.03 Шатун и поршень /Connecting rod and Piston

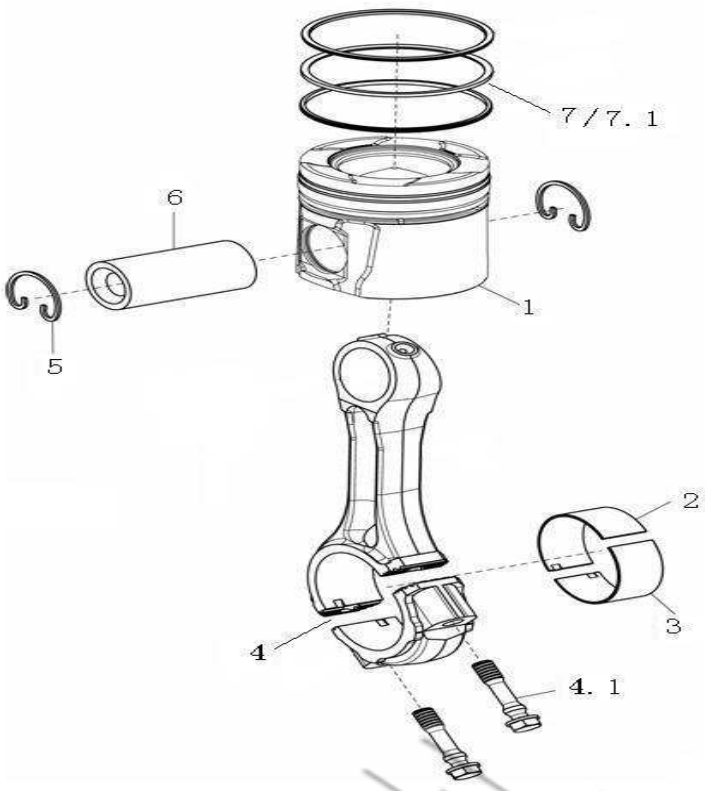

2.1.03 Шатун и поршень /Connecting rod and Piston

№ п/п	№ детали по	Наименование	Наименование на китайском языке	Кол-во	Прим.
No.	Part No.			Qty	Remark
1	VG1246030015	Поршень	活塞	6	
2	VG1246030011	Верхний шатунный вкладыш	连杆上瓦	6	
3	VG1246030012	Нижний шатунный вкладыш	连杆下瓦	6	
4	AZ1246030007	Шатун в сборе	连杆总成	6	
4.1	VG1246030013	Шатунный болт	连杆螺栓	2	
5	VG1246030003	Стопорное кольцо поршнево	活塞销挡圈	12	
6	VG1246030002	Поршневой палец	活塞销	6	
7	VG1540030005	Комплект поршневых колец	活塞环套件	1	
7.1	VG1099030006	Комплект поршневых колец	活塞环套件	6	

2.1.04 Головка блока цилиндров/Cylinder Head

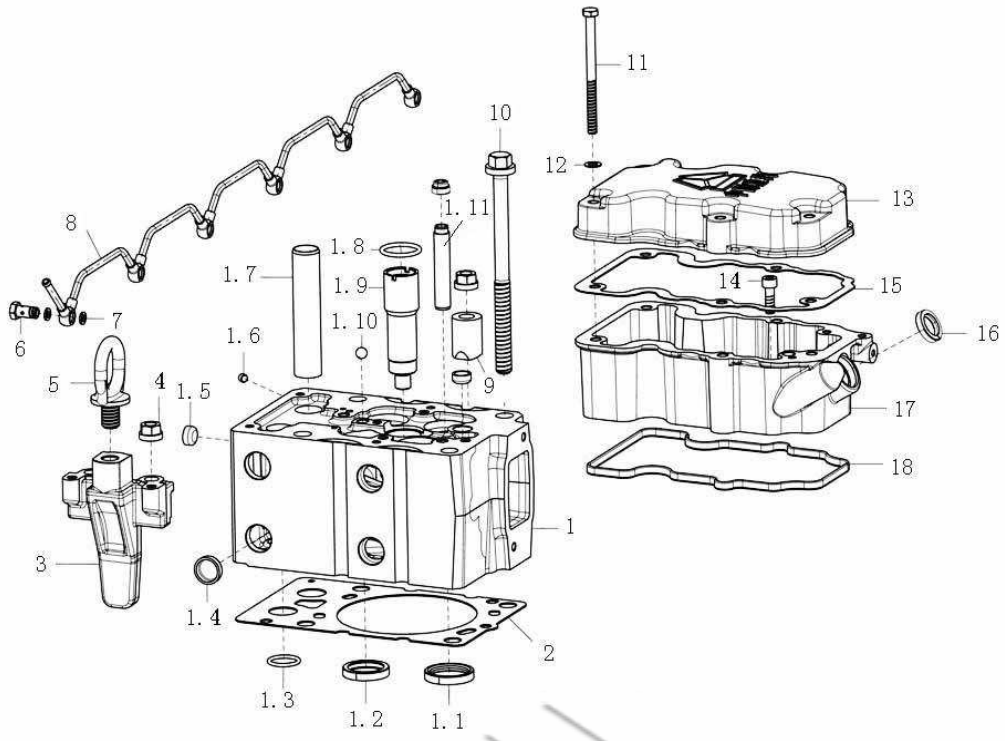

2.1.04 Головка блока цилиндров/Cylinder Head

№ п/п	№ детали по	Наименование	Наименование на китайском языке	Кол-во	Прим.
No.	Part No.			Qty	Remark
1	AZ1246040010D	Головка блока цилиндров в с	气缸盖总成	6	
1.1	VG1246040012	Гнездо впускного клапана	进气门座	2	
1.10	VG1540040013	Стальной шарик	钢珠	1	
1.11	VG1246040014	Направляющая втулка клапа	气门导管	4	
1.12	AZ1246040011D	Головка блока цилиндров	气缸盖	1	
1.2	VG1246040013	Гнездо выпускного клапана	排气门座	2	
1.3	VG1246040018	Уплотнительное кольцо	密封圈	2	
1.4	200V91606-0040	Чашечная заглушка диаметр	碗形塞　直径25, 20	6	
1.5	VG1246040031	Чашечная заглушка	碗形塞	2	
1.6	VG1540040011	Заглушка масляного отверст	油孔堵塞	1	
1.7	VG1246040015	Втулка толкателя клапана	气门推杆衬套	2	
1.8	VG1246040024	Уплотнительное кольцо	密封圈	1	
1.9	VG1246040017A	Втулка топливной форсунки	喷油器衬套	1	
2	VG1246040021	Прокладка головки блока ци	气缸盖衬垫	6	
3	VG1246040008	Зажимной блок подвесной пе	吊环夹紧块	2	
4	VG1200040034	Гайка с упорным фланцем	带肩螺母	14	
5	VG14010388	Винт подвесной петли	吊环螺钉	2	
6	VG1246040022	Пустотелый болт	空心螺栓	6	
7	Q72310	Уплотнительная шайба	密封垫圈	12	
8	VG1238040012	Выпускная труба головки бл	缸盖放气管总成	1	

2.1.04 Головка блока цилиндров/Cylinder Head

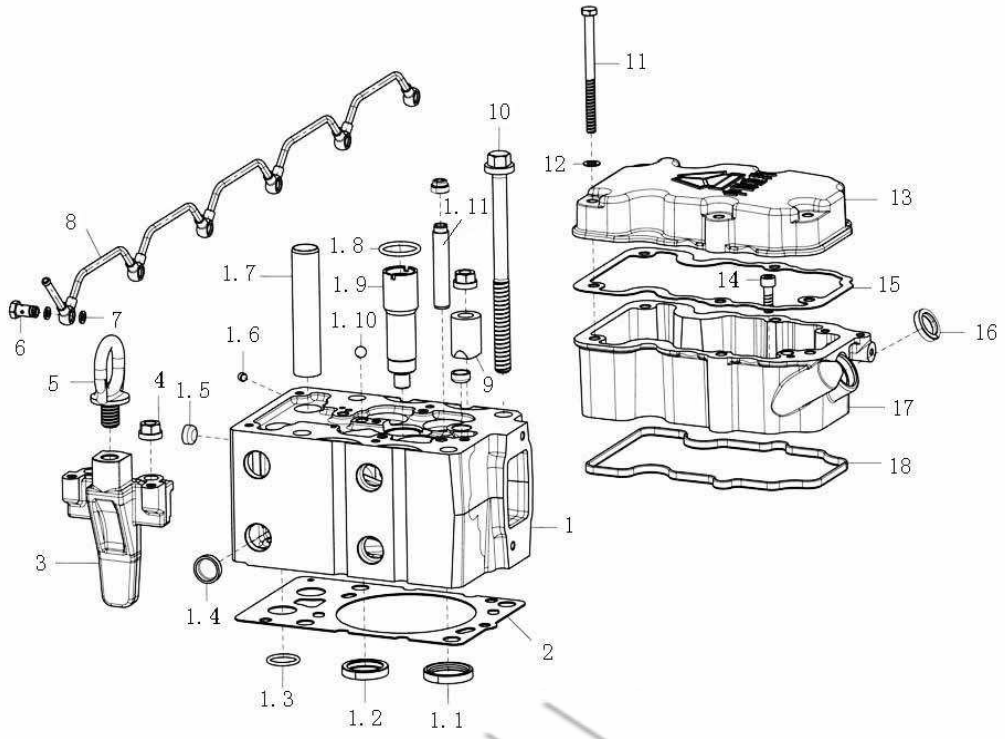

2.1.04 Головка блока цилиндров/Cylinder Head

№ п/п	№ детали по	Наименование	Наименование на китайском языке	Кол-во	Прим.
No.	Part No.			Qty	Remark
9	VG1200040023A	Зажимной блок	夹紧块	10	
10	VG1246040020	Болт головки блока цилиндр	气缸盖主螺栓	24	
11	Q150B08113	Болт с шестигранной головк	六角头螺栓	30	
12	Q41808	Волнистая пружинная шайба	波形弹簧垫圈	30	
13	VG1246040003	Верхняя крышка кожуха коро	摇臂罩上罩	6	
14	Q218B0825	Болт с цилиндрической голо	内六角圆柱头螺钉	12	
15	VG1246040010	Прокладка кожуха коромысл	摇臂罩衬垫	6	
16	VG1540040022A	Каркасный сальник	骨架油封	6	
17	VG1246040042	Нижняя крышка кожуха коро	摇臂罩下罩总成	6	
18	VG1246040023	Уплотнительное кольцо крыш	气缸盖罩密封圈	6	

2.1.05 Газораспределительный механизм (EVB)/Valve-Gear Mechanism

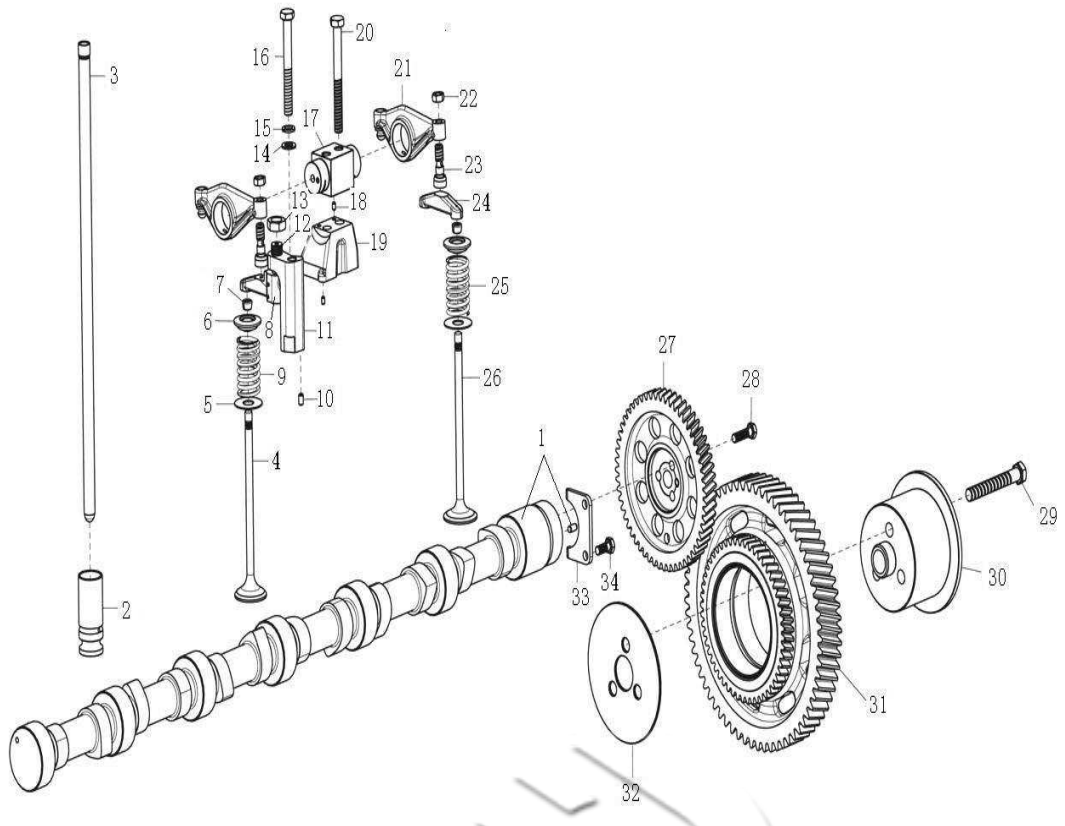

2.1.05 Газораспределительный механизм (EVB)/Valve-Gear Mechanism

№ п/п	№ детали по	Наименование	Наименование на китайском языке	Кол-во	Прим.
No.	Part No.			Qty	Remark
1	VG1246050001	Распределительный вал в сб	凸轮轴总成	1	
2	VG1246050029	Шток толкателя клапана	气门挺柱	12	
3	VG1246050020	Толкатель клапана	气门推杆	12	
4	VG1246050022	Выпускной клапан	排气门	12	
5	VG1246050026	Нижнее гнездо пружины клап	气门弹簧下座	24	
6	VG1246050025	Верхнее гнездо пружины кла	气门弹簧上座	24	
7	VG1246050028	Замочная скоба клапана	气门锁夹	48	
8	VG1246050050	Компоненты траверсы выпус	EVB排气门桥组件	6	
9	VG1246050064	Пружина выпускного клапана	排气门弹簧	12	
10	Q5210406	Цилиндрический штифт	圆柱销	6	
11	VG1246050059	Прижимная планка траверсы	EVB压板	6	
12	VG1246050055	Регулировочный винт травер	EVB调节螺钉	6	
13	VG1246050056	Регулировочная гайка травер	EVB调节螺母	6	
14	Q40010	Малая шайба	小垫圈	6	
15	Q40410	Пружинная шайба	弹簧垫圈	6	
16	Q150B10100TF2	Болт с шестигранной головко	六角头螺栓	6	
17	VG1246050006	Ось коромысла в сборе	摇臂轴总成	6	
18	Q5210406	Цилиндрический штифт	圆柱销	24	
19	VG1246050005	Основание коромысла	摇臂座	6	
20	Q150B10100TF2	Болт с шестигранной головко	六角头螺栓	12	

2.1.05 Газораспределительный механизм (EVB)/Valve-Gear Mechanism

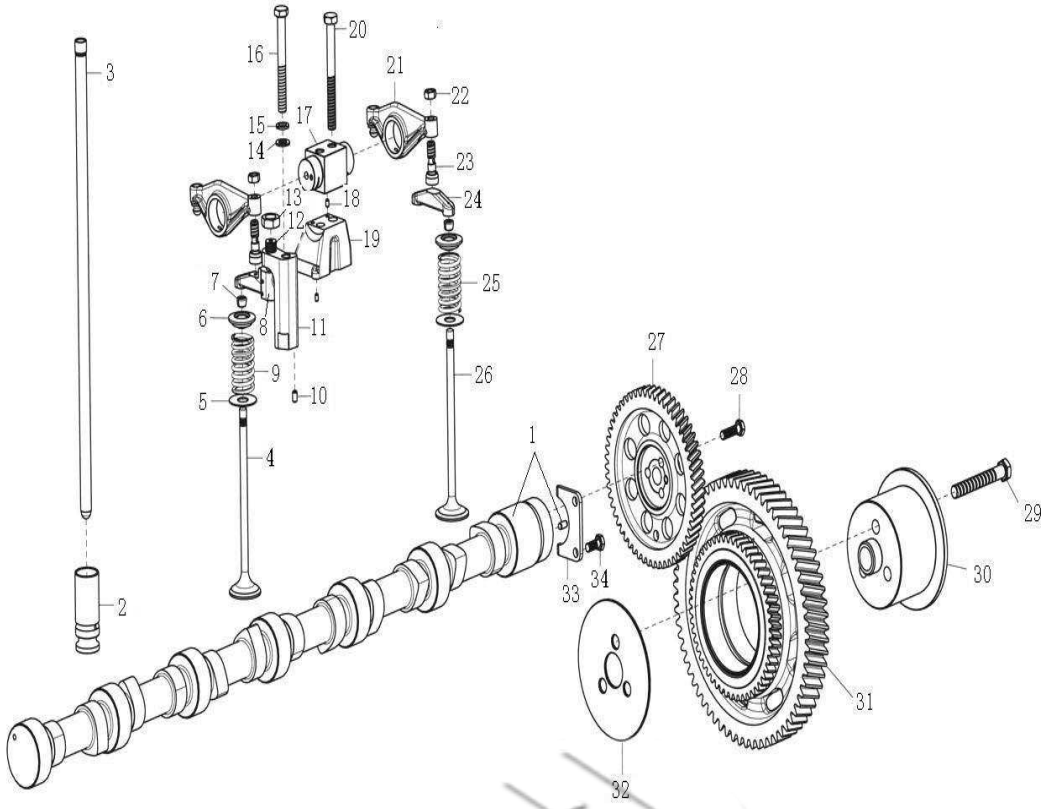

2.1.05 Газораспределительный механизм (EVB)/Valve-Gear Mechanism

№ п/п	№ детали по	Наименование	Наименование на китайском языке	Кол-во	Прим.
No.	Part No.			Qty	Remark
21	VG1246050008	Коромысло в сборе	摇臂总成	12	
22	VG2130050065	Гайка регулирования клапан	气门间隙调整螺母	12	
23	VG1246050011	Регулировочный винт травер	气门桥调节螺钉总成	12	
24	VG1246050013	Траверса клапана	气门桥	6	
25	VG1246050023	Пружина впускного клапана	进气门弹簧	12	
26	VG1246050021	Впускной клапан	进气门	12	
27	VG1246050036	Шестерня распределительно	凸轮轴齿轮	1	
28	Q150B0830TF2	Болт с шестигранной головко	六角头螺栓	3	
29	Q150B1290TF2	Болт с шестигранной головко	六角头螺栓	3	
30	VG1246050034	Промежуточный вал-шестер	中间齿轮轴	1	
31	VG1246050060	Промежуточная шестерня в	中间齿轮总成	1	
32	VG1246050035	Упорная пластина	止推片	1	
33	VG1246050039	Упорная пластина распредел	凸轮轴止推片	1	
34	Q150B0820TF2	Болт с шестигранной головко	六角头螺栓	2	
35	VG1246050027	Уплотняющая втулка штока	气门阀杆密封套	24	

2.1.06 Термостат с открытием при 80° /Temperature regulator assembly

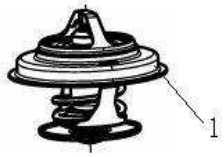

2.1.06 Термостат с открытием при 80° /Temperature regulator assembly

№ п/п	№ детали по	Наименование	Наименование на китайском языке	Кол-во	Прим.
No.	Part No.			Qty	Remark
1	VG1246060024	Термостат в сборе	调温器总成	2	

SHELMANBOCTOK

2.1.07 Система колес генератора (с кондиционером) /Alternator Wheels

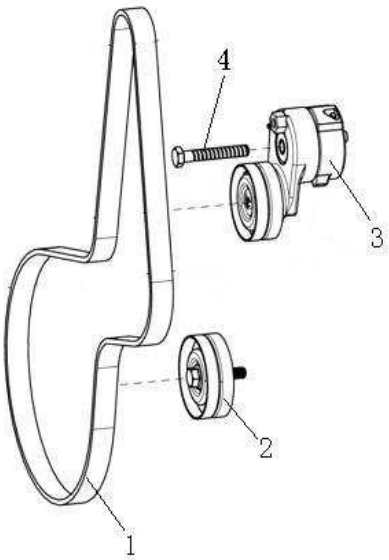

2.1.07 Система колес генератора (с кондиционером) /Alternator Wheels

№ п/п	№ детали по	Наименование	Наименование на китайском языке	Кол-во	Прим.
No.	Part No.			Qty	Remark
1	VG1246060091	Ручейковый ремень	多楔带	1	
2	VG1246060006	Плоское паразитное колесо	平惰轮	1	
3	VG1246060005	Колесо автоматического нат	自动张紧轮总成	1	
4	Q150B1065TF2	Болт с шестигранной головк	六角头螺栓	1	

льный фланец для двигателя D12 карьерного самосвала со стандартом выхлопа КНР

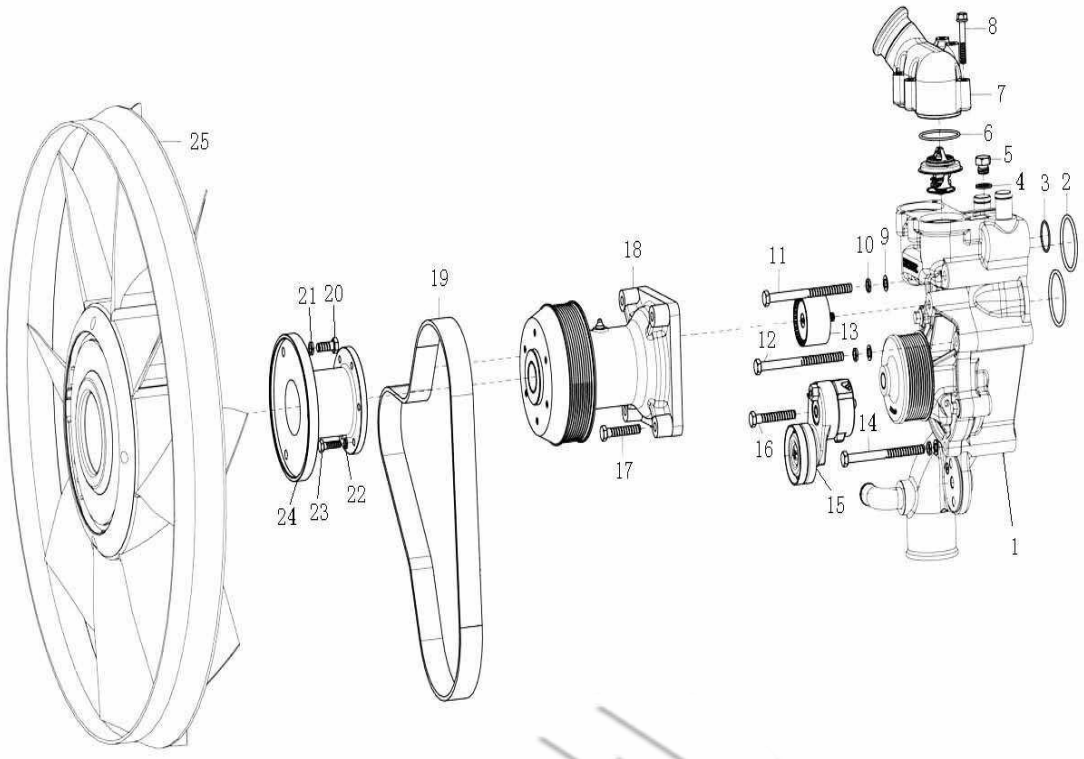

льный фланец для двигателя D12 карьерного самосвала со стандартом выхлопа КНР

№ п/п	№ детали по	Наименование	Наименование на китайском языке	Кол-во	Прим.
No.	Part No.			Qty	Remark
1	VG1246060110	Водяной насос в сборе (600	水泵总成(600L/min)	1	
2	VG1246060028	Кольцевое уплотнение	O型密封圈	2	
3	VG1246060027	Кольцевое уплотнение	O型密封圈	1	
4	VG9003080006	Комбинированная уплотните	复合密封垫圈	1	
5	Q617B16	Резьбовая заглушка с шести	六角头螺塞	1	
6	VG1246060025	Кольцевое уплотнение	O型密封圈	2	
7	VG1246060023	Корпус термостата	节温器壳体	1	
8	Q1840850	Болт с шестигранной головк	六角法兰面螺栓	4	
9	Q40110	Плоская шайба	平垫圈	5	
10	Q40310	Пружинная шайба	弹簧垫圈	5	
11	Q150B10150	Болт с шестигранной головк	六角头螺栓	3	
12	Q150B10135	Болт с шестигранной головк	六角头螺栓	1	
13	VG1246060057	Плоское паразитное колесо	平惰轮	1	
14	Q150B10125	Болт с шестигранной головк	六角头螺栓	1	
15	VG1246060022	Колесо автоматического нат	自动张紧轮总成	1	
16	Q150B1070TF2	Болт с шестигранной головк	六角头螺栓	1	
17	Q150B1055	Болт с шестигранной головк	六角头螺栓	4	
18	VG1246060130	Опорная рама вентилятора в	风扇托架总成	1	
19	VG1246060088	Ручейковый ремень	多楔带	1	
20	Q150B0825	Болт с шестигранной головк	六角头螺栓	6	

льный фланец для двигателя D12 карьерного самосвала со стандартом выхлопа КНР

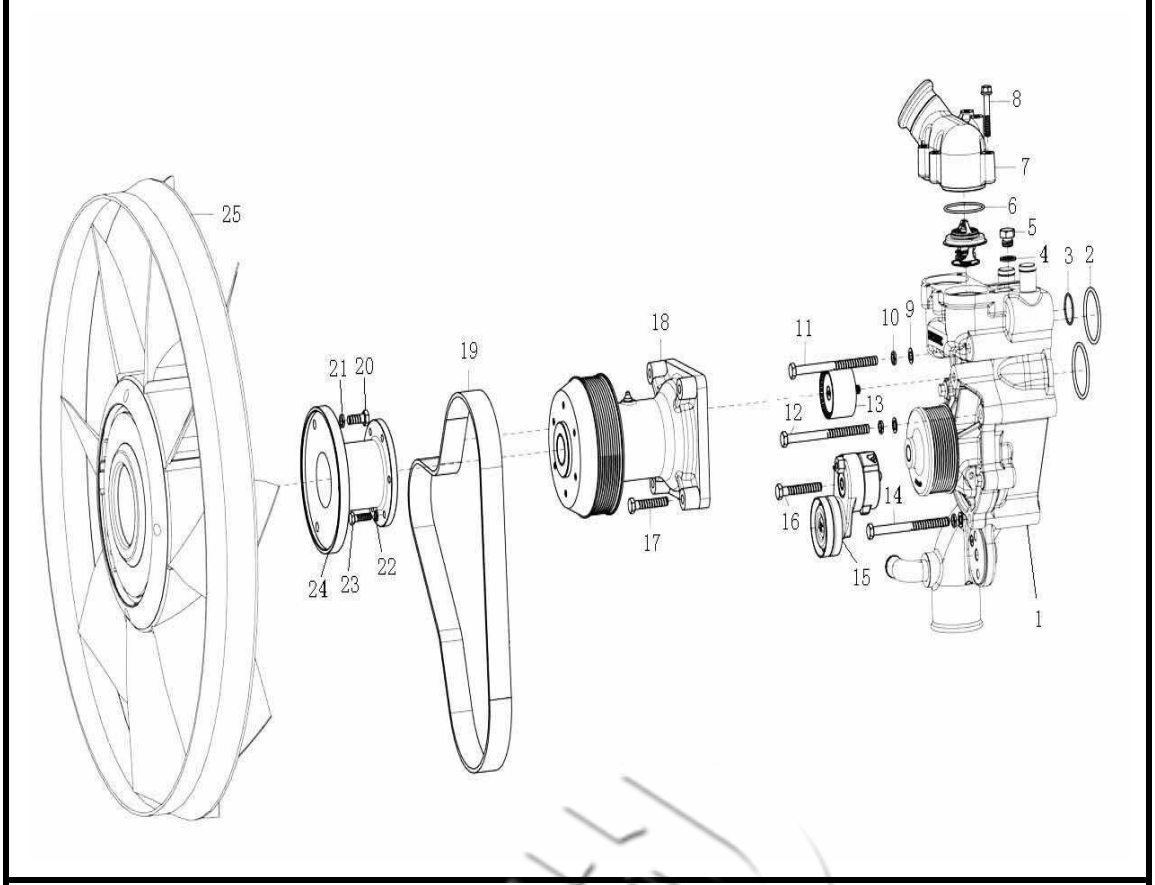

льный фланец для двигателя D12 карьерного самосвала со стандартом выхлопа КНР

№ п/п	№ детали по	Наименование	Наименование на китайском языке	Кол-во	Прим.
No.	Part No.			Qty	Remark
21	Q40308	Пружинная шайба	弹簧垫圈	6	
22	Q40310	Пружинная шайба	弹簧垫圈	6	
23	Q150B1030	Болт с шестигранной головко	六角头螺栓	6	
24	VG1246060136	Промежуточный фланец	中间法兰	1	
25	VG1246060152	Жесткий вентилятор Ф806	Φ806刚性风扇	1	

сос моторного масла и фильтр моторного масла (двухступенчатый масляный насос)

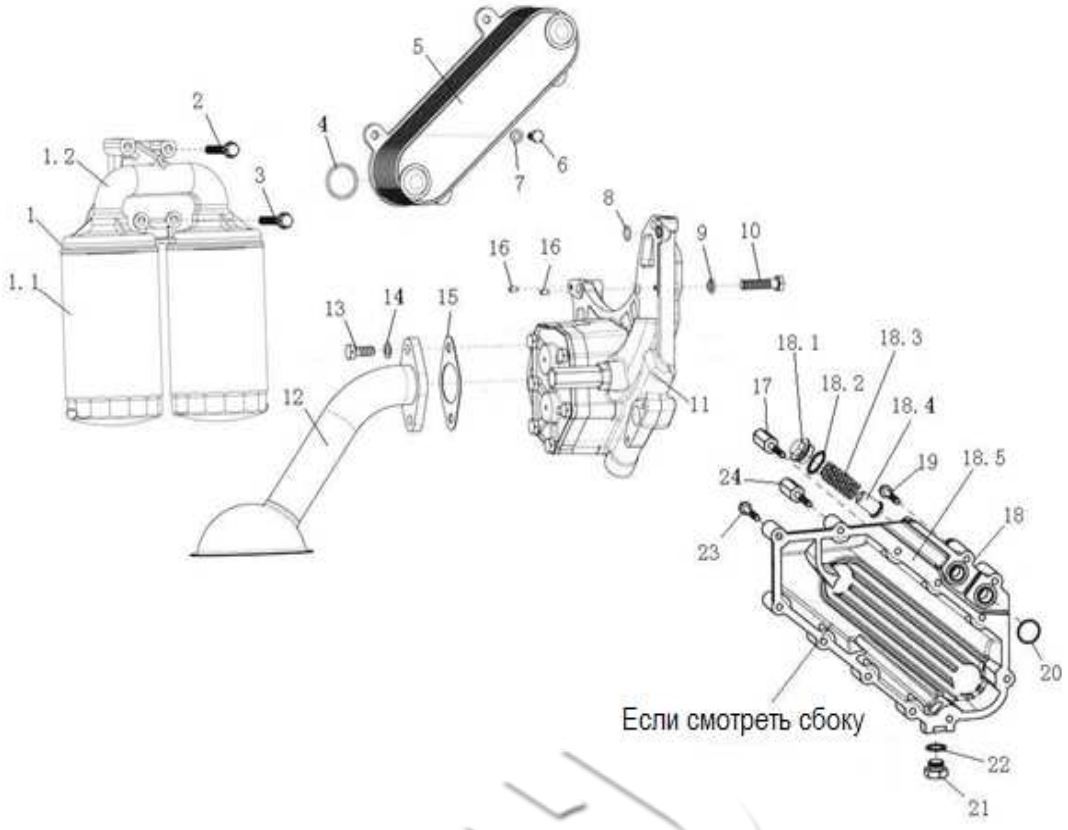

сос моторного масла и фильтр моторного масла (двухступенчатый масляный насос)

№ п/п	№ детали по	Наименование	Наименование на китайском языке	Кол-во	Прим.
No.	Part No.			Qty	Remark
1	VG1246070030	Фильтр моторного масла в с	机油滤清器总成	1	
1.1	VG1246070031	Сердечник фильтра моторно	机油滤清器芯	2	
1.2	VG1246070032	Основание фильтра моторно	机油滤清器座	1	
2	Q1840860	Болт с шестигранной головк	六角法兰面螺拴	2	
3	Q1840880	Болт с шестигранной головк	六角法兰面螺栓	2	
4	VG1400010032	Уплотнительное кольцо	密封圈	2	
5	VG1246070012	Сердечник маслоохладителя	机油冷却器芯	1	
6	Q150B0816	Болт с шестигранной головк	六角头螺栓	4	
7	Q41808	Волнистая пружинная шайба	波形弹簧垫圈	4	
8	VG1246070036	Кольцевое уплотнение	0型密封圈	1	
9	Q40310	Пружинная шайба	弹簧垫圈	3	
10	Q150B1045	Болт с шестигранной головк	六角头螺栓	3	
11	VG1246070043	Двухступенчатый масляный	双级机油泵总成	1	
12	VG1246070011	Маслосборник в сборе	集滤器总成	1	
13	Q150B1025	Болт с шестигранной головк	六角头螺栓	2	
14	Q41810	Волнистая пружинная шайба	波形弹性垫圈	2	
15	VG140778	Прокладка	垫片	1	
16	Q5210510	Цилиндрический штифт	圆柱销	2	
17	VG1246070028	Опорный болт	支撑螺栓	1	
18	VG1246070004	Крышка маслоохладителя в	机油冷却器盖总成	1	

сос моторного масла и фильтр моторного масла (двухступенчатый масляный насос)

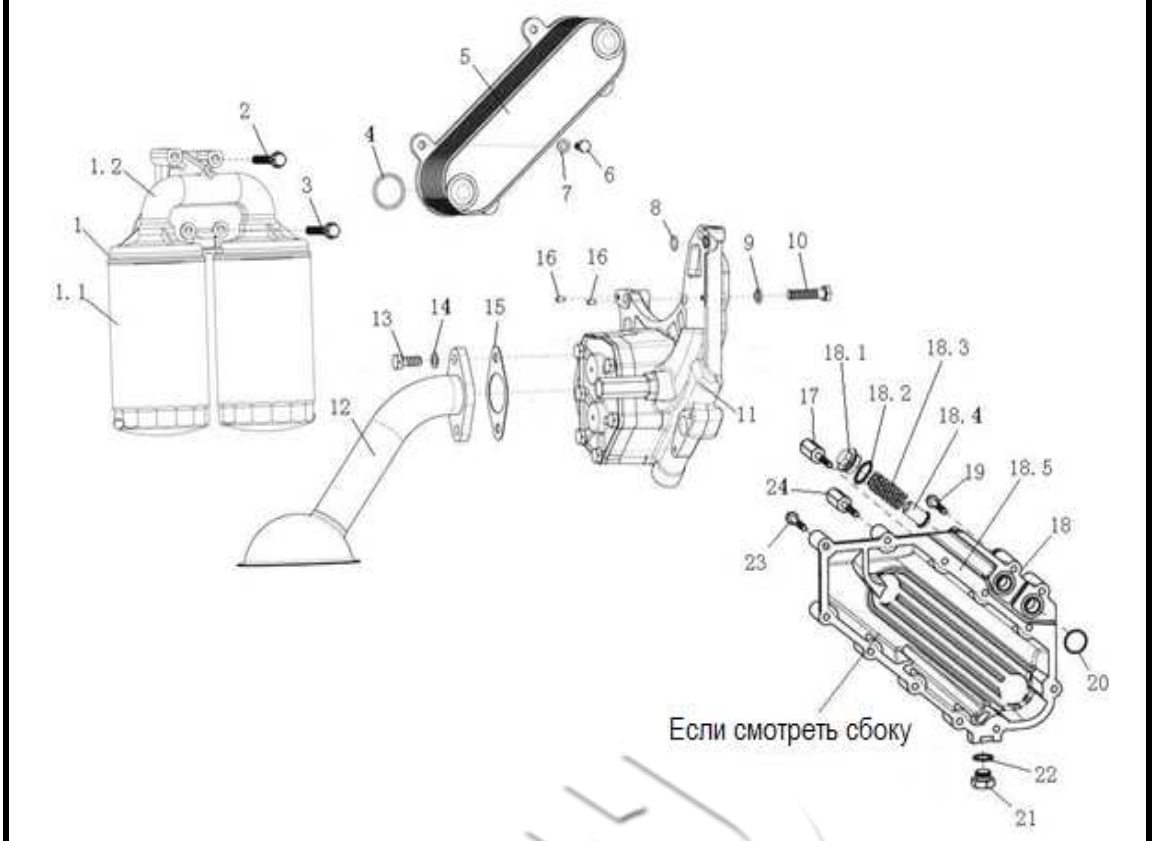

сос моторного масла и фильтр моторного масла (двухступенчатый масляный насос)

№ п/п	№ детали по	Наименование	Наименование на китайском языке	Кол-во	Прим.
No.	Part No.			Qty	Remark
18.1	VG1246070008	Резьбовая заглушка	螺塞	1	
18.2	VG9003080012	Комбинированная уплотните	复合密封垫圈	1	
18.3	VG1246070007	Пружина предохранительног	安全阀弹簧	1	
18.4	VG1246070006	Предохранительный клапан	安全阀	1	
18.5	VG1246070005A	Крышка маслоохладителя	机油冷却器盖	1	
19	Q1840870	Болт с шестигранной головко	六角法兰面螺栓	4	
20	VG1246070010	Кольцевое уплотнение	0型密封圈	2	
21	190003962020	Облегченная цилиндрическа	轻型六角头园柱螺塞	1	
22	VG9003080005	Комбинированная уплотните	复合密封垫圈	1	
23	Q1840855	Болт с шестигранной головко	六角法兰面螺栓	7	
24	VG1246070080	Опорный болт	支撑螺栓	1	
25	VG140778	Прокладка	垫片	1	
26	Q150B1025	Болт с шестигранной головко	六角头螺栓	2	
27	Q41810	Волнистая пружинная шайба	波形弹性垫圈	2	
28	Q150B0615	Болт с шестигранной головко	六角头螺栓	1	
29	Q41806	Волнистая прокладка	波形垫片	1	
30	VG1246070009	Маслозаборный патрубок в с	吸油管总成	1	

2.1.10 Система подачи топлива /Fuel Supply System

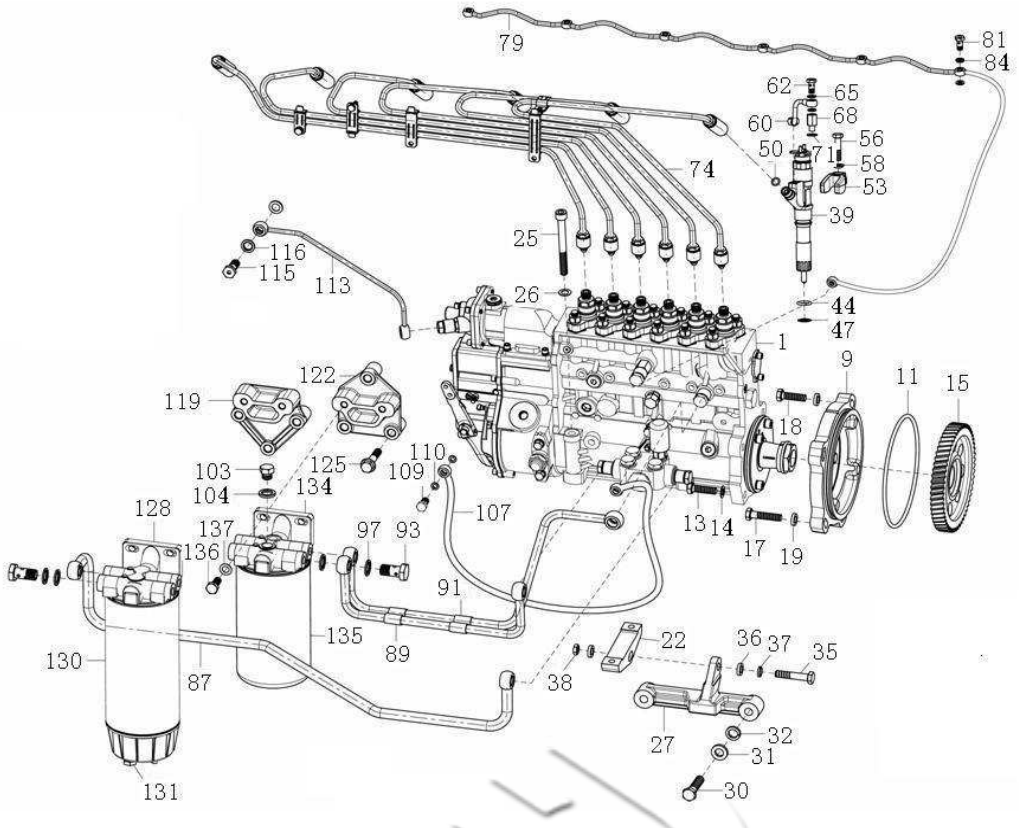

2.1.10 Система подачи топлива /Fuel Supply System

№ п/п	№ детали по	Наименование	Наименование на китайском языке	Кол-во	Прим.
No.	Part No.			Qty	Remark
1	VG1246080126	Топливный насос высокого д	喷油泵总成	1	
3	VG1246080030	Шпонка Вудруфа	半圆健	1	
4	VG1246080031	Шестигранная гайка	六角螺母	1	
5	VG1246080032	Пружинная шайба	弹簧垫圈	1	
6	VG1246080033	Кольцевое уплотнение	O型密封圈	1	
7	VG1242088004	Топливоподкачивающий нас	输油泵总成(S922-000)	1	
8	VG1242088005	Сливной клапан в сборе (B92	溢油阀总成(B922-130)	1	
9	VG1246080026	Крепежный фланец топливн	油泵安装法兰	1	
11	VG1246080027	Кольцевое уплотнение	O型密封圈	1	
13	Q150B1035TF2	Болт с шестигранной головк	六角头螺栓	4	
14	Q40110	Плоская шайба	平垫圈	4	
15	VG1246080059	Ведущая шестерня топливн	油泵驱动齿轮	1	
17	Q150B1045TF2	Болт с шестигранной головк	六角头螺栓	2	
18	Q150B1035TF2	Болт с шестигранной головк	六角头螺栓	2	
19	VG1246080042	Толстая прокладка (4 мм)	厚垫片(4mm)	4	
22	VG1246080041	Вспомогательная опорная ра	油泵辅助支架	1	
25	Q218B10100	Болт с цилиндрической голо	内六角圆柱头螺钉	2	
26	Q41810	Волнистая пружинная шайба	波形弹性垫圈	2	
27	VG1246080043	Вспомогательная опорная ра	油泵辅助托架	1	
30	Q150B1250	Болт с шестигранной головк	六角头螺栓	2	

2.1.10 Система подачи топлива /Fuel Supply System

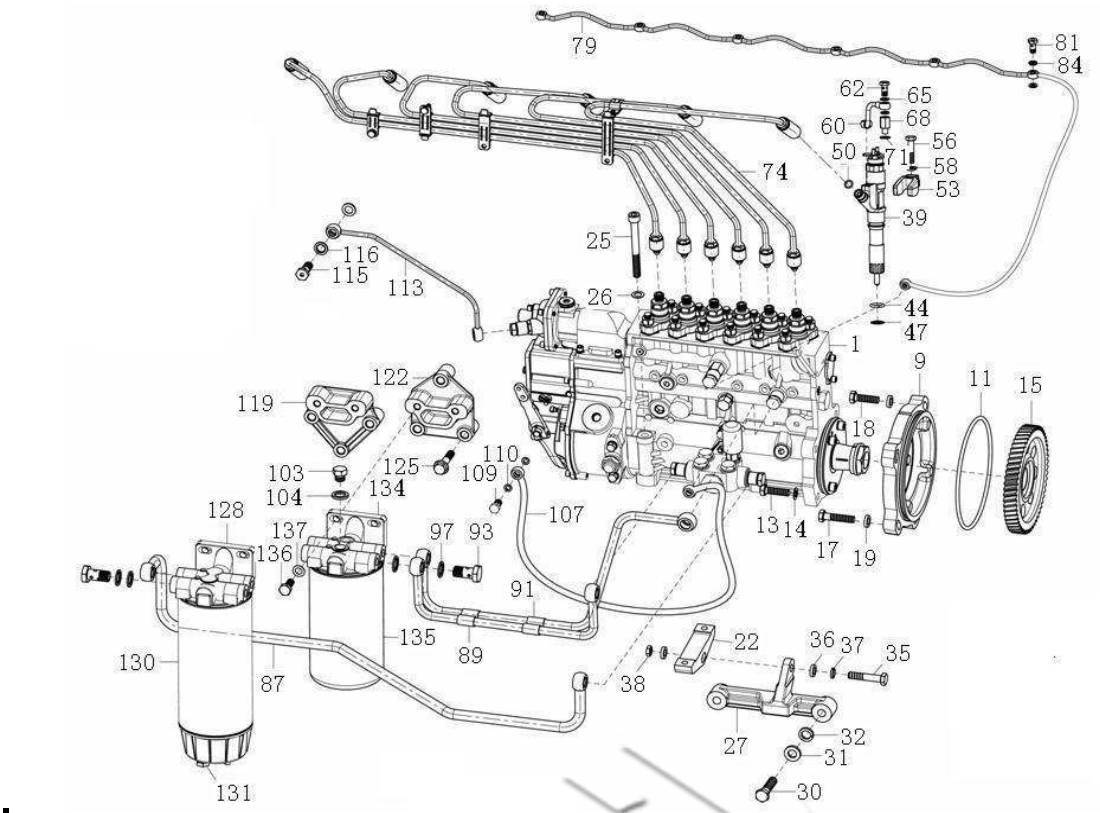

2.1.10 Система подачи топлива /Fuel Supply System

№ п/п	№ детали по	Наименование	Наименование на китайском языке	Кол-во	Прим.
No.	Part No.			Qty	Remark
31	Q40312	Пружинная шайба	弹簧垫圈	2	
32	VG1246080044	Толстая прокладка (4 мм)	厚垫片(4mm)	2	
35	Q150B1050TF2	Болт с шестигранной головко	六角头螺栓	1	
36	Q40110	Плоская шайба	平垫圈	2	
37	Q40310	Пружинная шайба	弹簧垫圈	1	
38	Q340B10	Шестигранная гайка	六角螺母	1	
39	VG1246081036	Топливная форсунка в сборе	喷油器总成	6	
41	VG1242088001	Плунжерная пара	柱塞偶件	1	
42	VG1242088002	Клапанная пара выпускного	出油阀偶件	1	
43	VG1246081037	Сопло	油嘴	1	
44	VG1540080018A	Уплотнительное кольцо топл	喷油器密封圈	6	
47	VG1540080019B	Шайба топливной форсунки	喷油器垫圈	6	
50	VG1540080095	Уплотнительное кольцо	密封圈	6	
53	VG1246080112	Прижимная планка топливно	喷油器压板	6	
55	VG1246080039R	Заготовка прижимной планки	喷油器压板毛坯	1	
56	VG1096080100	Болт с шестигранной головко	六角头螺栓	6	
58	VG1246080111	Сферическая шайба	球面垫圈	6	
60	VG1246080065A	Компоненты патрубка перепу	喷油器回油短管组件	6	
62	VG1246080077	Пустотелый болт	空心螺栓	12	
65	VG2600080201	Уплотнительная шайба	密封垫圈	24	

2.1.10 Система подачи топлива /Fuel Supply System

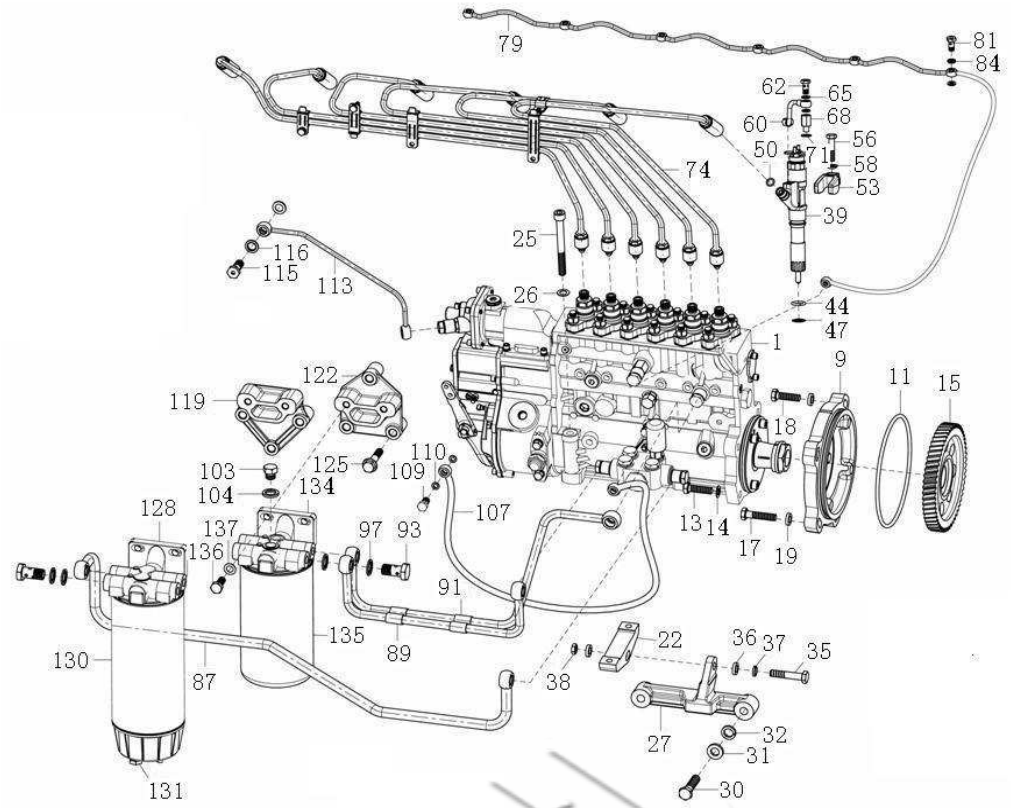

2.1.10 Система подачи топлива /Fuel Supply System

№ п/п	№ детали по	Наименование	Наименование на китайском языке	Кол-во	Прим.
No.	Part No.			Qty	Remark
68	VG1099080064	Болт с шестигранной головко	六角头螺栓	6	
71	VG1540080200	Уплотнительная шайба	密封垫圈	6	
74	VG1246080002	Топливопровод высокого дав	高压油管总成	1	
76	VG1246110203	Опорная плита	支撑板	1	
79	VG1246080093	Патрубок перепуска топлива	喷油器回油管总成	1	
81	VG1246080077	Пустотелый болт	空心螺栓	6	
84	VG1540080200	Уплотнительная шайба	密封垫圈	12	
87	VG1246080092	Труба грубой очистки топлив	粗滤油管	1	
89	VG1246080082	Топливная труба	燃油管	1	
91	VG1246080080	Топливная труба	燃油管	1	
93	VG1246080014	Пустотелый болт	空心螺栓	4	
97	VG9003080006	Комбинированная уплотните	复合密封垫圈	8	
100	VG1047080015	Защитный кожух топливного	燃油粗滤器护套	1	
103	Q617B14	Резьбовая заглушка с шести	六角头螺塞	1	
104	VG9003080005	Комбинированная уплотните	复合密封垫圈	1	
107	VG1246080098	Заборный патрубок топливно	油泵机油进油管总成	1	
109	190003962607	Пустотелый болт	空心螺栓	1	
110	VG9003080003	Комбинированная уплотните	复合密封垫圈	2	
113	VG1246080099	Воздушный патрубок	空气管	1	
115	190003962612	Пустотелый болт	空心螺栓	1	

2.1.10 Система подачи топлива /Fuel Supply System

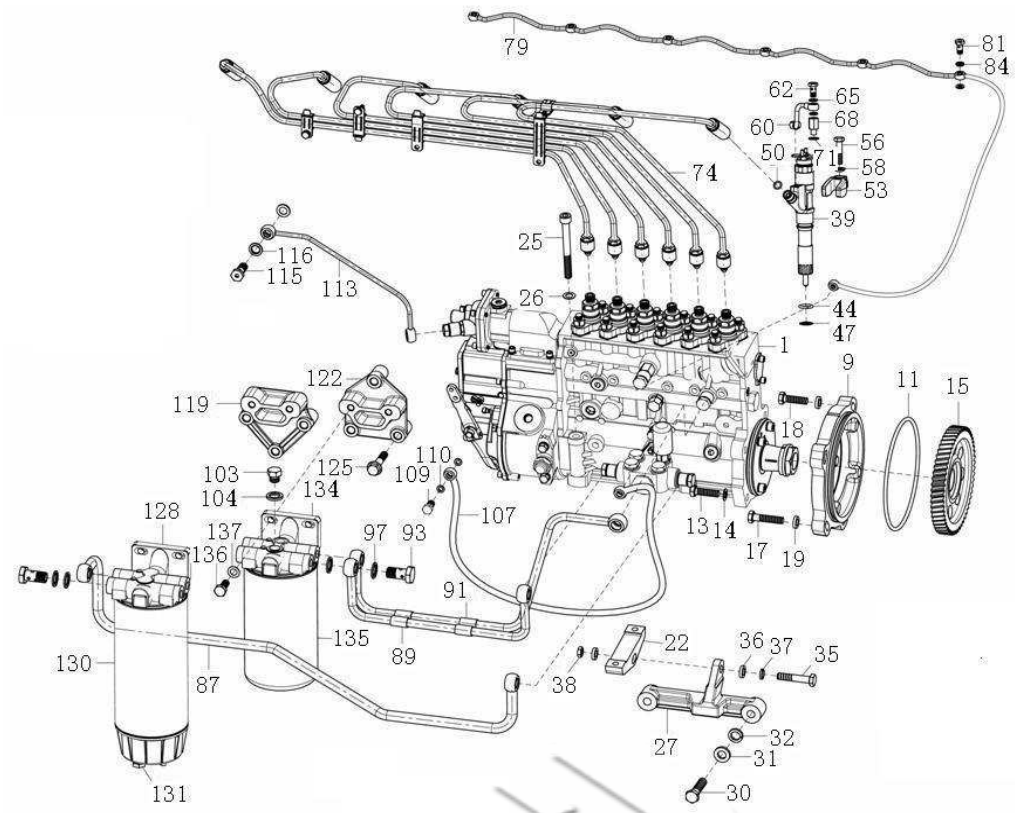

2.1.10 Система подачи топлива /Fuel Supply System

№ п/п	№ детали по	Наименование	Наименование на китайском языке	Кол-во	Прим.
No.	Part No.			Qty	Remark
116	VG9003080004	Комбинированная уплотните	复合密封垫圈	2	
119	VG1246080020	Крепежная рама фильтра гр	粗滤固定支架	1	
122	VG1246080023	Крепежная рама фильтра то	精滤固定支架	1	
125	Q1841050	Болт с шестигранной головк	六角法兰面螺栓	6	
126	VG1246080084	Компоненты фильтра грубой очистки / сепа	燃油粗滤/油水分离器组合件	1	
128	VG1246080087	Основание топливного филь	燃油粗滤器座	1	
129	VG1246080095	Фильтрующий элемент и водовыпускной кл	滤芯和放水阀(无传感器)总成	1	
130	VG1540080211	Фильтрующий элемент топл	燃油粗滤器滤芯	1	
131	VG1246080083	Водовыпускной клапан	放水阀	1	
132	VG1246080086	Компоненты топливного фил	燃油滤清器组合件	1	
134	VG1246080089	Основание топливного филь	燃油精滤器座	1	
135	VG1540080110	Фильтрующий элемент топл	燃油精滤器滤芯	1	
136	Q150B1025	Болт с шестигранной головк	六角头螺栓	4	
137	Q41810	Волнистая пружинная шайба	波形弹性垫圈	4	

2.1.11 Электрическая система /Electrical Parts

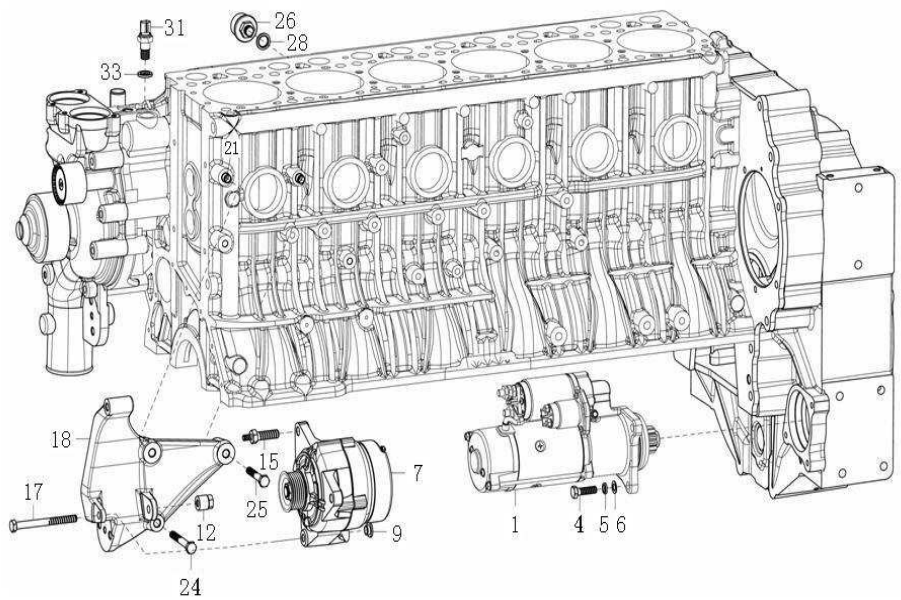

2.1.11 Электрическая система /Electrical Parts

№ п/п	№ детали по	Наименование	Наименование на китайском языке	Кол-во	Прим.
No.	Part No.			Qty	Remark
1	VG1246090002	Стартер	起动机	1	
4	Q150B1035	Болт с шестигранной головко	六角头螺栓	3	
5	Q40310	Пружинная шайба	弹簧垫圈	3	
6	Q40110	Плоская шайба	平垫圈	3	
7	VG1246090005	Генератор	发电机	1	
9	VG1246090006	Втулка	轴套	1	
12	VG1246090007	Распорная втулка	隔套	1	
15	VG1246090027	Резьбовая шпилька	双头螺栓	1	
17	Q150B10110	Болт с шестигранной головко	六角头螺栓	1	
18	VG1246090008	Опора генератора	发电机支架	1	
21	VG1246090009	Установочная втулка	定位套	2	
24	Q150B1075	Болт с шестигранной головко	六角头螺栓	1	
25	Q150B1060	Болт с шестигранной головко	六角头螺栓	2	
26	VG1092090311	Электронный датчик давлен	电子机油压力传感器	1	
28	VG9003080007	Комбинированная уплотните	复合密封垫圈	1	
31	VG1500090061	Датчик указателя температу	水温表传感器	1	
33	VG9003080005	Комбинированная уплотните	复合密封垫圈	1	
36	VG2600090318	Крышка датчика температур	水温传感器罩	1	
39	VG2600090319	Крышка датчика давления м	机油压力传感器罩	1	

2.1.12 Накладка всасывающего патрубка /Plate

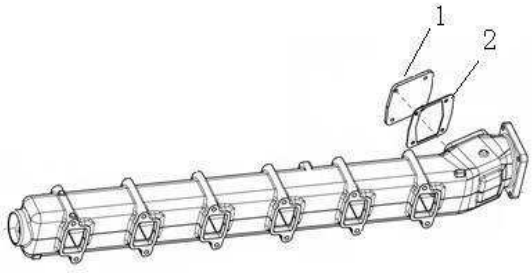

2.1.12 Накладка всасывающего патрубка /Plate

№ п/п	№ детали по	Наименование	Наименование на китайском языке	Кол-во	Прим.
No.	Part No.			Qty	Remark
1	VG1540110011A	Накладка всасывающего пат	进气管盖板	1	
2	VG1540110018A	Прокладка накладки всасыва	进气管盖板垫片	1	

2.1.13 Трубы забора воздуха и выпуска газов /Intake Manifold and Exhaust Manifold

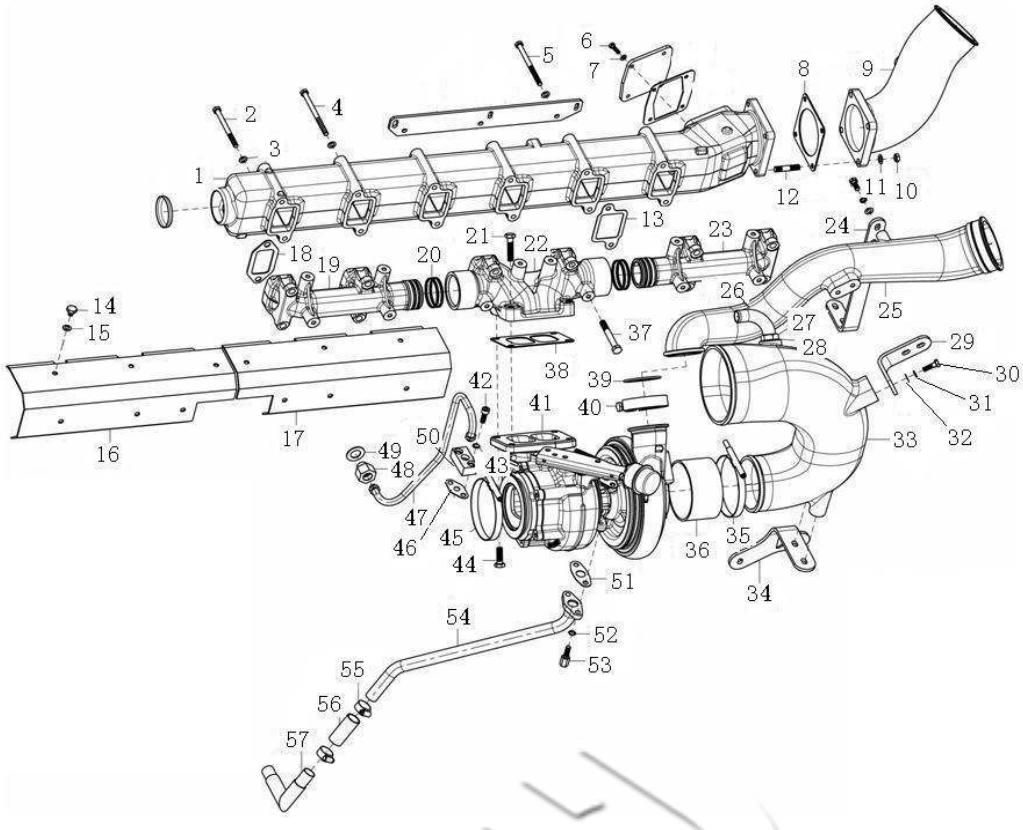

2.1.13 Трубы забора воздуха и выпуска газов /Intake Manifold and Exhaust Manifold

№ п/п	№ детали по	Наименование	Наименование на китайском языке	Кол-во	Прим.
No.	Part No.			Qty	Remark
1	VG1246110060	Всасывающий патрубок в сб	进气管总成	1	
2	Q150B08100	Болт с шестигранной головк	六角头螺栓	2	
3	Q41808	Волнистая пружинная шайба	波形弹簧垫圈	12	
4	Q150B08110	Болт с шестигранной головк	六角头螺栓	7	
5	Q150B08115	Болт с шестигранной головк	六角头螺栓	3	
6	Q150B0620	Болт с шестигранной головк	六角头螺栓	4	
7	Q41806	Волнистая прокладка	波形垫片	4	
8	VG1560110180	Прокладка входного соедини	进气接管垫片	1	
9	VG1246110208A	Входной соединительный во	进气接管	1	
10	Q340B10	Шестигранная гайка	六角螺母	4	
11	Q41810	Волнистая пружинная шайба	波形弹性垫圈	4	
12	Q1201030F3	Резьбовая шпилька	双头螺柱	4	
13	VG1246110006	Прокладка впускного воздух	进气管垫片	6	
14	VG1500110963	Жаропрочный болт	耐热螺栓	12	
15	Q40208	Большая шайба	大垫圈	12	
16	VG1246110112	Жаропрочный щиток передн	前排气管隔热罩	1	
17	VG1246110111	Жаропрочный щиток задней	后排气管隔热罩	1	
18	VG1246110028	Прокладка выхлопной трубы	排气管垫片	6	
19	VG1246110108	Передний выпускной коллект	前排气岐管	1	
20	VG1246110027	Уплотнительное кольцо выхл	排气管密封环	8	

2.1.13 Трубы забора воздуха и выпуска газов /Intake Manifold and Exhaust Manifold

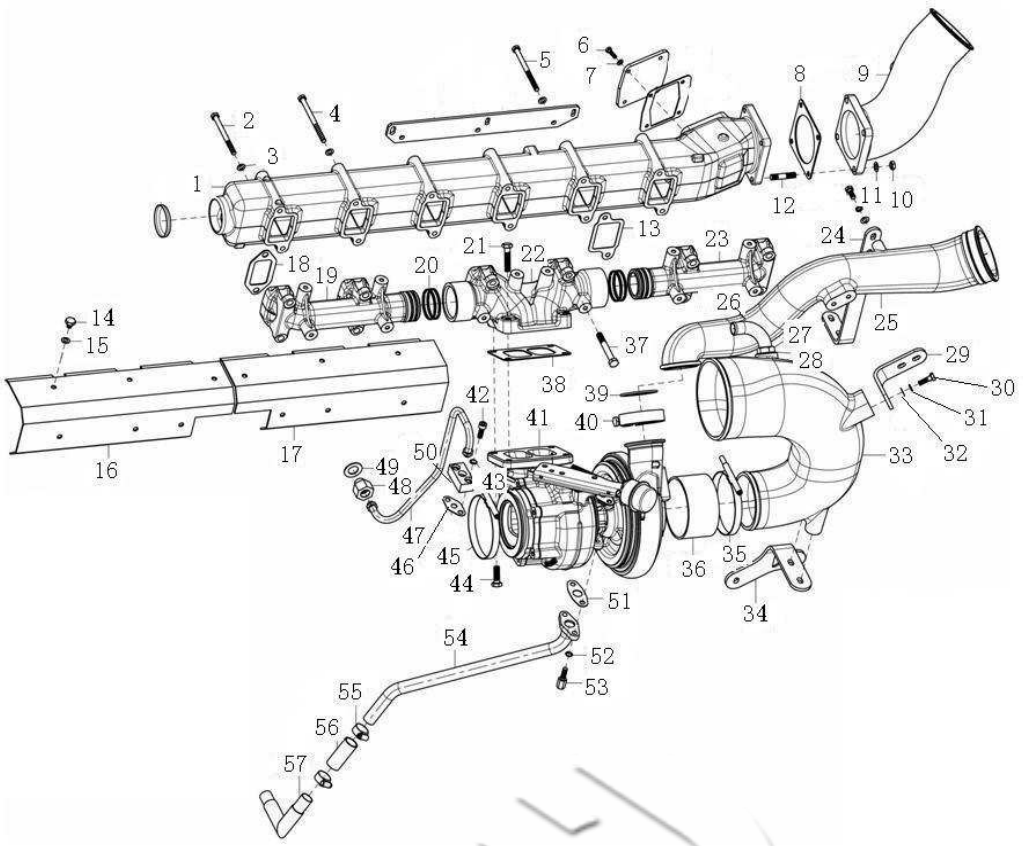

2.1.13 Трубы забора воздуха и выпуска газов /Intake Manifold and Exhaust Manifold

№ п/п	№ детали по	Наименование	Наименование на китайском языке	Кол-во	Прим.
No.	Part No.			Qty	Remark
21	VG1500110002	Жаропрочный болт	耐热螺栓	2	
22	VG1246110109	Средний выпускной коллекто	中排气歧管	1	
23	VG1246110110	Задний выпускной коллектор	后排气歧管	1	
24	VG1242110002	Крепежная опора 2	固定支架二	1	
25	VG1246110142A	Соединительное колено наг	增压器连接弯管	1	
26	VG1246130016	Соединение впускной трубы	空压机进气管接头	1	
27	190003559778	Шестигранная гайка	六角螺母	1	
28	VG2600130037	Шайба	垫圈	1	
29	VG1242110001	Крепежная опора 1	固定支架一	1	
30	Q150B0825	Болт с шестигранной головк	六角头螺栓	10	
31	Q40308	Пружинная шайба	弹簧垫圈	12	
32	Q40108	Плоская шайба	平垫圈	12	
33	VG1246110143	Впускная труба нагнетателя	增压器进气管	1	
34	VG1246110098	Крепежная опора (2)	固定支架（二）	1	
35	190003989315	Шланговый хомут	软管卡箍	2	
36	VG1246110102	Резиновый шланг с волокни	带纤维夹层橡胶软管	1	
37	VG1246110052	Крепежный болт выхлопной	排气管紧固螺栓	12	
38	VG1540110017	Прокладка нагнетателя	增压器垫片	1	
39	VG190320035	Уплотнительное кольцо	密封圈	1	
40	VG1560110226	Зажим	夹子	1	

2.1.13 Трубы забора воздуха и выпуска газов /Intake Manifold and Exhaust Manifold

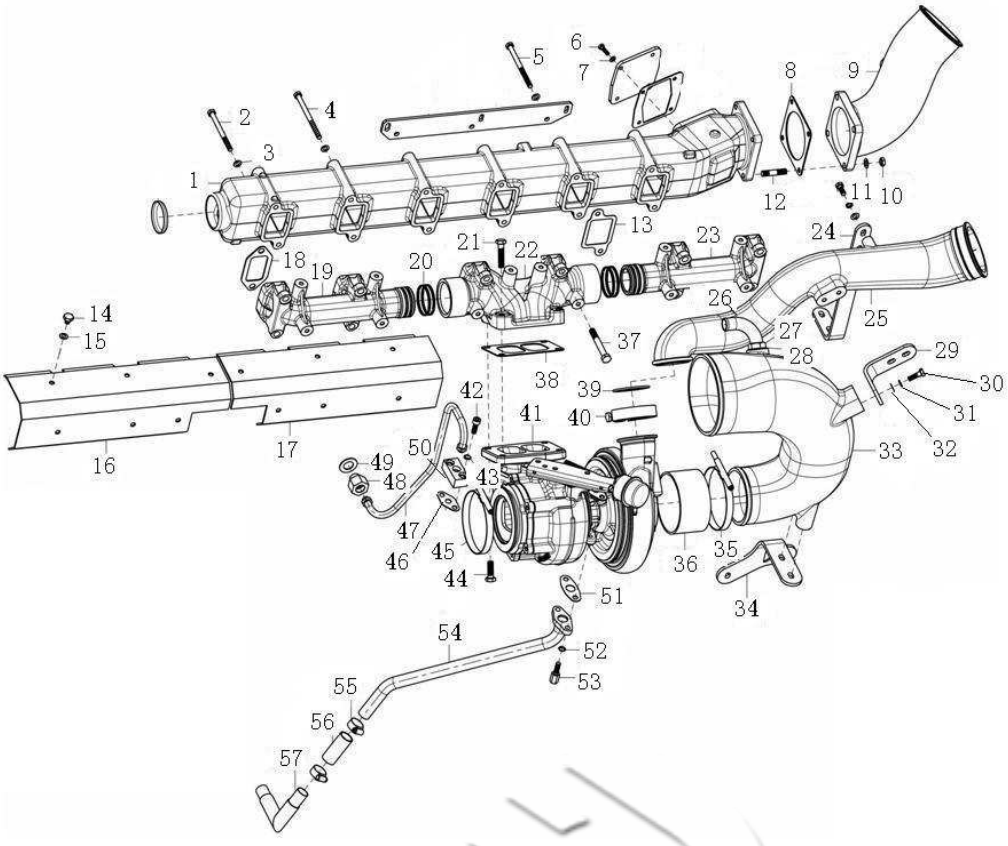

2.1.13 Трубы забора воздуха и выпуска газов /Intake Manifold and Exhaust Manifold

№ п/п	№ детали по	Наименование	Наименование на китайском языке	Кол-во	Прим.
No.	Part No.			Qty	Remark
41	VG1246111125	Нагнетатель	增压器	1	
42	Q218B0825	Болт с цилиндрической голо	内六角圆柱头螺钉	2	
43	VG188250083	Самоконтрящаяся шайба	自锁垫圈	2	
44	VG1246110058	Болт нагнетателя	增压器螺栓	2	
45	202V15201-6166	Хомут	卡箍	1	
46	VG609E110050	Шайба впускного маслопров	进油管垫片	1	
47	VG1242110003	Впускной маслопровод нагне	增压器进油管总成	1	
48	VG1246110046	Гнездо впускного маслопров	进油管座	1	
49	VG9003080007	Комбинированная уплотните	复合密封垫圈	1	
50	VG1560110152	Фланец впускного маслопров	进油管法兰	1	
51	VG2600110048	Фланцевая накладка возврат	回油管法兰垫片	1	
52	VG188250083	Самоконтрящаяся шайба	自锁垫圈	2	
53	VG1460070014	Болт возвратного маслопров	回油管螺栓	2	
54	VG1246110055	Возвратный маслопровод на	增压器回油管总成	1	
55	190003989301	Шланговый хомут	软管卡箍	2	
56	VG2600070071	Шланг для возврата масла н	增压器回油用软管	1	
57	VG1246110022	Колено возврата масла	回油弯管	1	
58	Q150B0820	Болт с шестигранной головк	六角头螺栓	2	
59	Q33408	Цельнометаллическая шести	1型全金属六角锁紧螺母	1	
60	Q40108	Плоская шайба	平垫圈	1	

2.1.13 Трубы забора воздуха и выпуска газов /Intake Manifold and Exhaust Manifold

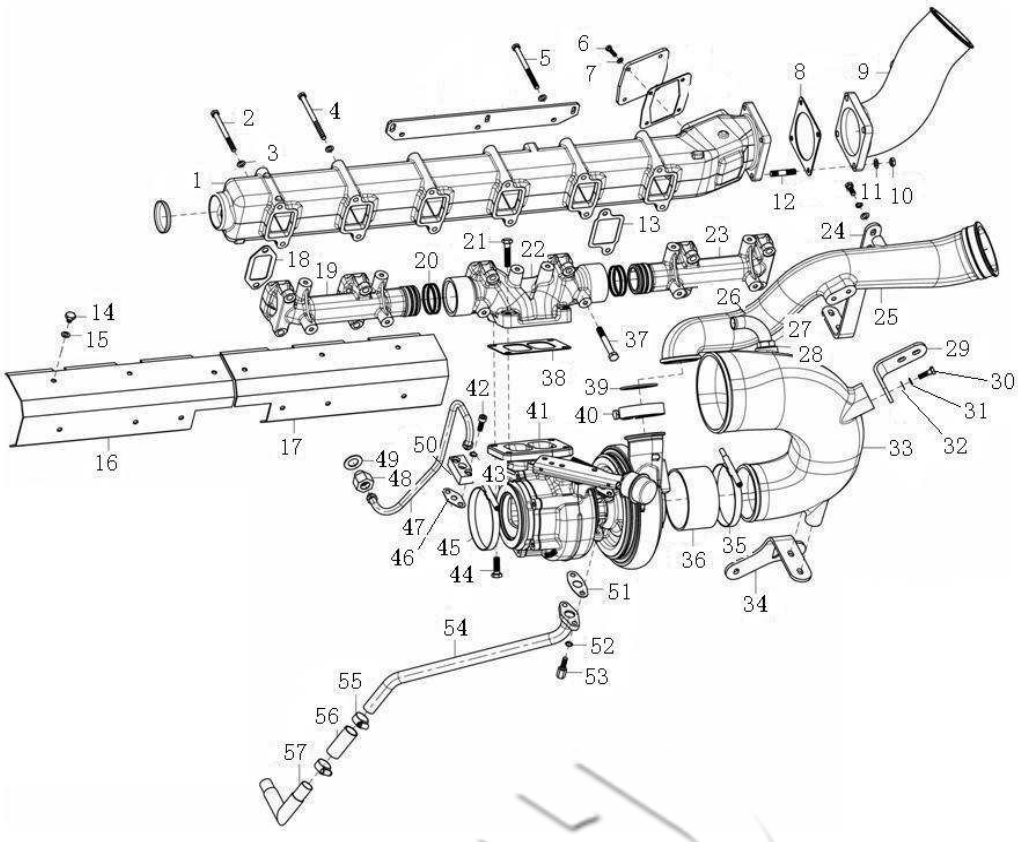

2.1.13 Трубы забора воздуха и выпуска газов /Intake Manifold and Exhaust Manifold

№ п/п	№ детали по	Наименование	Наименование на китайском языке	Кол-во	Прим.
No.	Part No.			Qty	Remark
61	Q40308	Пружинная шайба	弹簧垫圈	1	
62	Q150B0855	Болт с шестигранной головко	六角头螺栓	1	

2.1.14 Воздушный компрессор с водяным охлаждением /Air Compressor

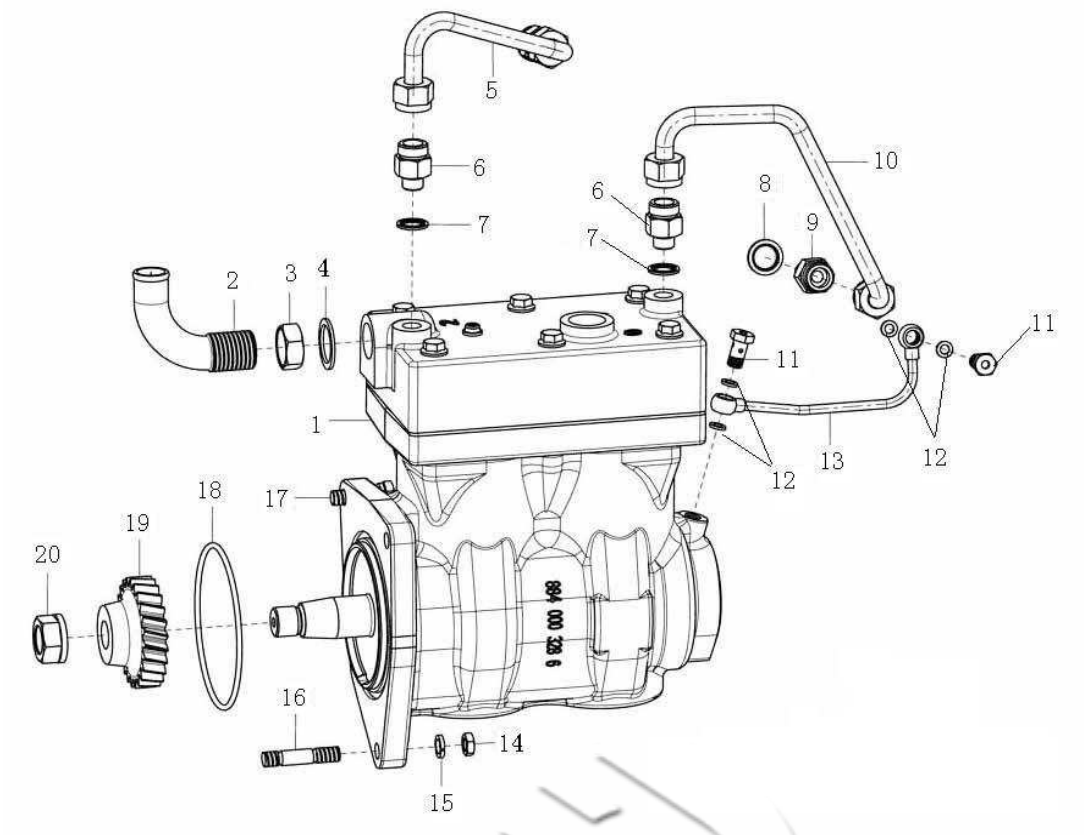

2.1.14 Воздушный компрессор с водяным охлаждением /Air Compressor

№ п/п	№ детали по	Наименование	Наименование на китайском языке	Кол-во	Прим.
No.	Part No.			Qty	Remark
1	VG1246130008	Воздушный компрессор в сб	空压机总成	1	
2	VG1246130016	Соединение впускного возду	空压机进气管接头	1	
3	190003559778	Шестигранная гайка	六角螺母	1	
4	VG2600130037	Шайба	垫圈	1	
5	VG1246130024	Выпускной водяной патрубо	空压机出水管总成	1	
6	VG1246130025	Трубное соединение	管接头	2	
7	VG9003080005	Комбинированная уплотните	复合密封垫圈	2	
8	VG9003080006	Комбинированная уплотните	复合密封垫圈	2	
9	VG1246130026	Трубное соединение	管接头	2	
10	VG1246130023	Впускной водяной патрубок в	空压机进水管总成	1	
11	190003962607	Пустотелый болт	空心螺栓	2	
12	VG9003080003	Комбинированная уплотните	复合密封垫圈	4	
13	VG1246130006	Впускной маслопровод возду	空压机进油管	1	
14	Q340B10	Шестигранная гайка	六角螺母	2	
15	Q40310	Пружинная шайба	弹簧垫圈	3	
16	Q1201040F3	Резьбовая шпилька	双头螺栓	2	
17	Q150B1030	Болт с шестигранной головко	六角头螺栓	1	
18	VG1246130012	Кольцевое уплотнение	0型密封圈	1	
19	VG1246130009	Шестерня воздушного компр	空压机齿轮	1	
20	VG1246130010	Шестигранная гайка	六角螺母	1	

2.1.15 Масляный поддон /Oil Pan

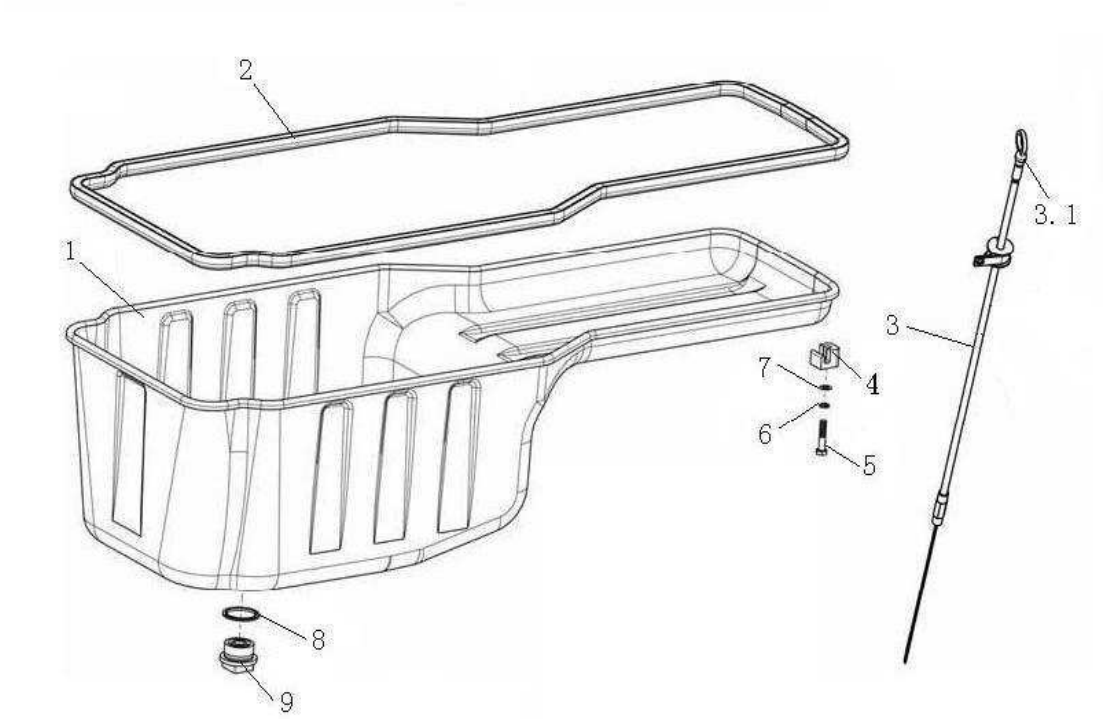

2.1.15 Масляный поддон /Oil Pan

№ п/п	№ детали по	Наименование	Наименование на китайском языке	Кол-во	Прим.
No.	Part No.			Qty	Remark
1	VG1246150032	Масляный поддон в сборе (с	油底壳总成（带挡油板）	1	
2	VG1246150016	Уплотнительная прокладка м	油底壳密封垫	1	
3	VG1246150001	Компоненты масляного щупа	油尺组件总成	1	
3.1	VG1246150002	Масляный щуп	油标尺	1	
3.2	VG2600010446	Резиновый шланг масляного	机油标尺的橡胶软管	1	
3.3	VG2600010447	Одиночный трубный зажим	单管夹子	1	
4	VG14150046	Опорный блок масляного под	油底壳托块	12	
5	Q150B0840TF2	Болт с шестигранной головко	六角头螺栓	12	
6	Q40108	Плоская шайба	平垫圈	12	
7	Q40308	Пружинная шайба	弹簧垫圈	12	
8	VG2600150106	Уплотнительная шайба	密封垫圈	1	
9	VG2600150108	Магнитная резьбовая пробка	磁性螺塞总成	1	