7.Электрооборудование /Electric Device

№ п/п No.	Наименование / Designation		№ стр. /Page No.
7,01	Лампа предупредительной сигнализации верхнего расположения /Warning light device	----------	1
7,02	Электронагреватель топлива карьерного самосвала /Electric Equipment	----------	2
7,03	Комбинированный прибор /Combination instrument	----------	3
7,04	Табличка распределительной коробки HOWO Госстандарт Китая - II /EGR (на английском языке) /Nameplate	----------	4
7,05	Система центрального электрического управления HOWO /The central electric control system	----------	5
7,06	Электрооборудование карьерных самосвалов грузоподъемностью 70 т /Electric cquipment	----------	7
7,07	Выключатель сигнала блокировки дифференциала среднего моста AC16 /Diff.lock signal switch （1st Rear Axle)	----------	8
7,08	Выключатель сигнала блокировки дифференциала заднего моста AC16 /Diff.lock signal switch （2nd Rear Axle)	----------	9
7,09	Электроприборы шасси (4 клапана/карьерные самосвалы) /Chassis electrical device	----------	10
7,10	Звуковой сигнализатор заднего хода (карьерные самосвалы) /Buzzer	----------	12
7,11	Устройство предпускового подогрева двигателя карьерных самосвалов /Engine preheating device	----------	13
7,12	Передняя фара карьерных самосвалов /Headlamp	----------	14
7,13	Морозостойкий аккумулятор (180 А.ч) /Battery	----------	15
7,14	Аккумуляторный ящик для карьерных самосвалов грузоподъемностью 70 т /Battery box	----------	16
7,15	Жгут проводов рамы (970) /Frame the electrical harnesses	----------	18
7,16	Лента металлизации от отрицательного полюса стартера к задней ответвительной коробке /Wireness	----------	19
7,17	Жгут дополнительных пусковых проводов для автомобилей с составом выхлопных газов, соответствующих Госстандарту Китая - II /Starter wiring harness	----------	20

СПЕЦМАШВОСТОК

7,18	Электропровода стартера /Starter wire	----------	21
7,19	Жгут проводов задних фар /Rear lamp wireness	----------	22
7,20	Соединительные провода выключателя сигнала дифференциала сдвоенных колес /Signal switch connection wire	----------	23
7,21	Жгут проводов блокировки дифференциала сдвоенного моста АС26 /AC26 Differential lock harness	----------	24
7,22	Электропровода кабины карьерных самосвалов грузоподъемностью 70 т /Cab wirning harness	----------	25
7,23	Электропровода шасси карьерных самосвалов грузоподъемностью 70 т /Chassis wiring harness	----------	27
7,24	Комбинированная задняя фара с боковым габаритным огнем /Combination lamp	----------	28

СПЕЦМАШВОСТОК

01 Лампа предупредительной сигнализации верхнего расположения /Warning light devi

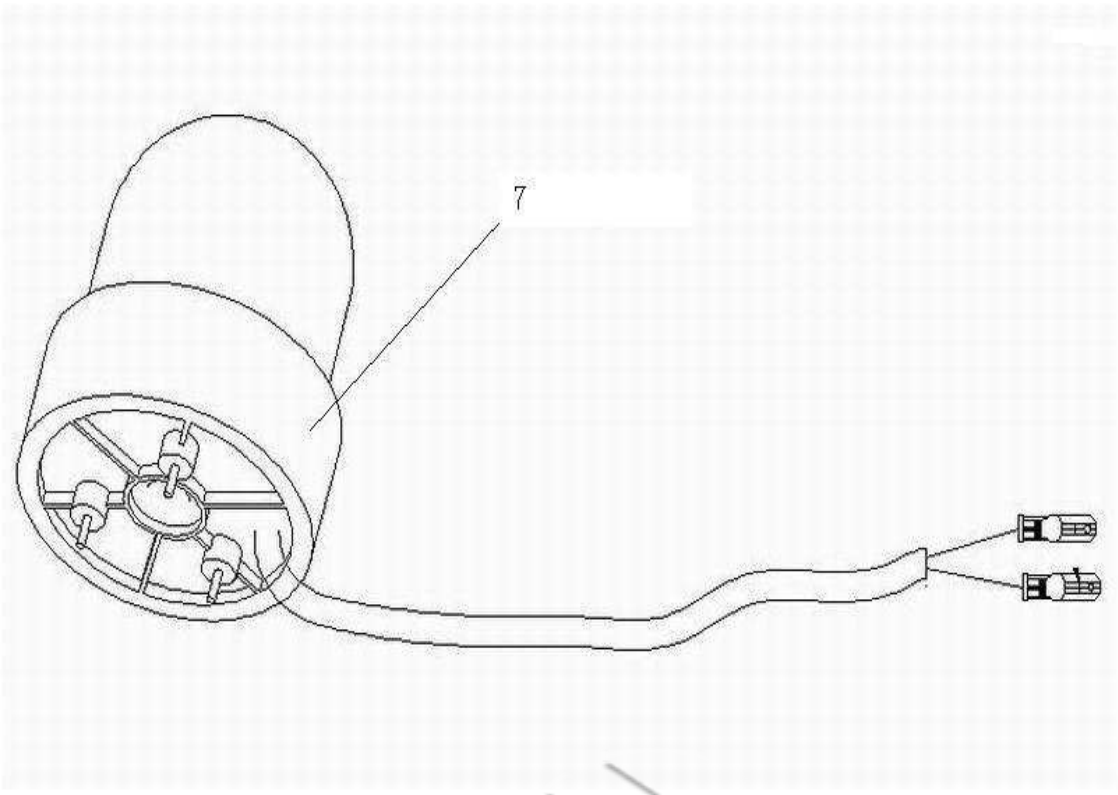

01 Лампа предупредительной сигнализации верхнего расположения /Warning light devi

№ п/п	№ детали по	Наименование	Наименование на китайском языке	Кол-во	Прим.
No.	Part No.			Qty	Remark
1	WG9770990002	Кронштейн лампы предупре	警示灯支架	1	
2	WG9719582022	Выключатель лампы предупр	警示灯开关	1	
3	AZ9716770031	Жгут проводов выключателя	警示灯开关电线束	1	
5	AZ9716770032	Жгут проводов лампы преду	警示灯顶蓬电线束	1	
7	WG9719790021	Лампа предупредительной с	警示灯(LTE135)	1	

7.02 Электронагреватель топлива карьерного самосвала /Electric Equipment

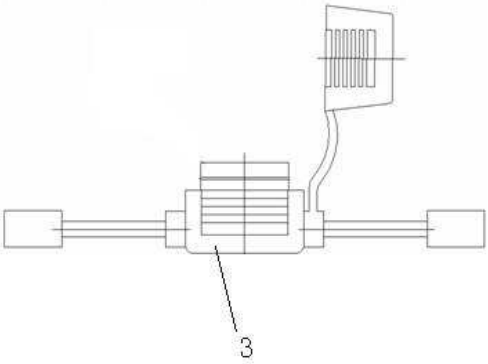

7.02 Электронагреватель топлива карьерного самосвала /Electric Equipment

№ п/п	№ детали по	Наименование	Наименование на китайском языке	Кол-во	Прим.
No.	Part No.			Qty	Remark
1	WG9719582076	Выключатель рассеяния теп	散热开关	1	
2	WG9719582072	Выключатель нагревателя	加热器开关	1	
3	WG9725580018	Предохранитель 20A	20A保险装置	1	
4	AZ9770770009	Жгут дополнительных прово	70矿车燃油加热附加电线	1	
5	190003171697	Пластмассовый хомут	塑料紧箍带	10	
6	190003171393	Пластмассовая крепежная л	塑料紧固带B8*200	1	

7.03 Комбинированный прибор /Combination instrument

1

7.03 Комбинированный прибор /Combination instrument

№ п/п	№ детали по	Наименование	Наименование на китайском языке	Кол-во	Прим.
No.	Part No.			Qty	Remark
1	WG9716582201	Комбинированный прибор	燃油组合仪表	1	
3	Q2714816F31	Саморез с плоской цилиндри	十字槽盘头自攻螺钉	4	
4	Q40205	Большая шайба	大垫圈	4	

SHELMANBOCTOK

а распределительной коробки HOWO Госстандарт Китая - II /EGR (на английском языке

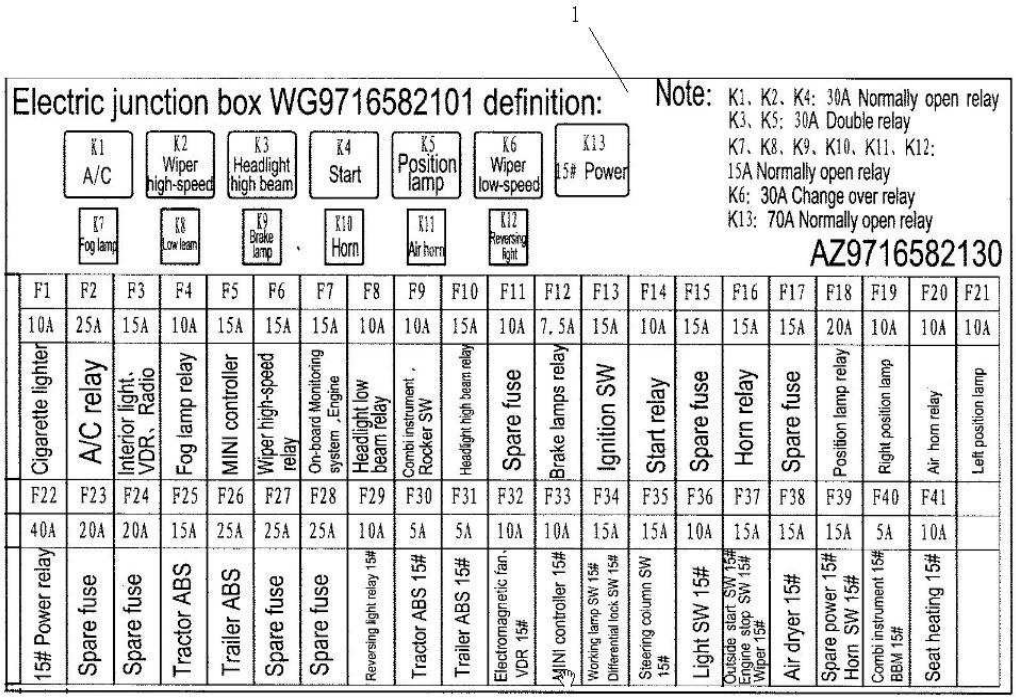

а распределительной коробки HOWO Госстандарт Китая - II /EGR (на английском языке

№ п/п	№ детали по	Наименование	Наименование на китайском языке	Кол-во	Прим.
No.	Part No.			Qty	Remark
1	WG9716582130	Табличка распределительно	电气接线盒铭牌（英文）	1	

СПЕЦМАШВОСТОК

Система центрального электрического управления HOWO /The central electric control sy

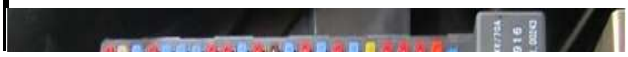

1

2

Система центрального электрического управления HOWO /The central electric control sy

№ п/п	№ детали по	Наименование	Наименование на китайском языке	Кол-во	Прим.
No.	Part No.			Qty	Remark
1	WG9716582301	Электрическая распределите	电气接线盒总成	1	
1,1	WG9716582301+00	Пластинчатый предохранитє	5A片式熔断器（四川泛华	4	
1,2	WG9716582301+00	Пластинчатый предохранитє	7.5A片式熔断器（四川泛	1	
1,3	WG9716582301+00	Пластинчатый предохранитє	10A片式熔断器（四川泛华	16	
1,4	WG9716582301+00	Пластинчатый предохранитє	15A片式熔断器（四川泛华	15	
1,5	WG9716582301+00	Пластинчатый предохранитє	20A片式熔断器（四川泛华	4	
1,6	WG9716582301+00	Пластинчатый предохранитє	25A片式熔断器（四川泛华	5	
1,7	WG9716582301+00	Пластинчатый предохранитє	40A片式熔断器（四川泛华	1	
1,8	WG9716582301+00	Реле с нормально разомкнут	20A常开式继电器（四川泛	6	
1,9	WG9716582301+00	Реле с нормально разомкнут	40A常开式继电器（四川泛	2	
1,1	WG9716582301+01	Сдвоенное реле 40A ("Фаньх	40A双联式继电器（四川泛	2	
1,11	WG9716582301+01	Реле с нормально разомкнут	70A常开式继电器（四川泛	1	
1,12	WG9716582301+01	Диод ("Фаньхуа" пров. Сычуа	二极管（四川泛华）	2	
1,13	WG9716582301+01	Переключающее реле 40A (	40A转换式继电器（四川泛	2	
2	WG9716582003	Мини-контроллер (не общая	Mini控制器（非共轨）	1	
3	Q2140612	Винт с плоской цилиндричес	十字槽盘头螺钉	4	
4	Q40306	Пружинная шайба	弹簧垫圈	4	
5	Q40106	Плоская шайба	平垫圈	4	
6	Q2140510	Винт с плоской цилиндричес	十字槽盘头螺钉	1	
7	Q40305	Пружинная шайба	弹簧垫圈	1	

Система центрального электрического управления HOWO /The central electric control sy

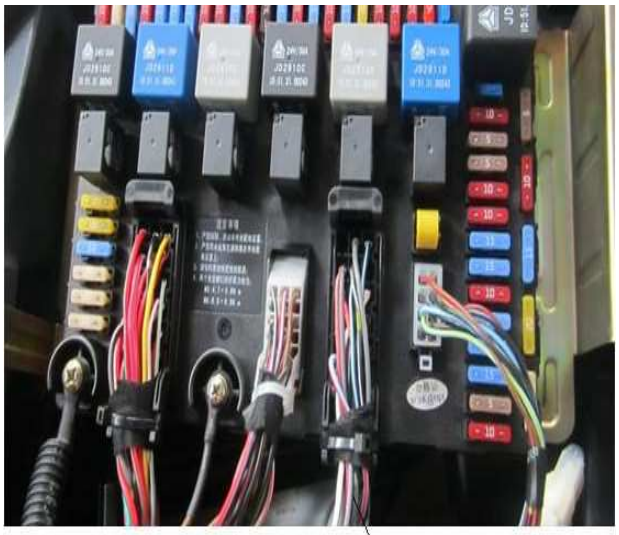

1

2

Система центрального электрического управления HOWO /The central electric control sy

№ п/п	№ детали по	Наименование	Наименование на китайском языке	Кол-во	Прим.
No.	Part No.			Qty	Remark
8	Q40105	Плоская шайба	平垫圈	1	
9	Q2140610	Винт с плоской цилиндричес	十字槽盘头螺钉	1	
10	Q40306	Пружинная шайба	弹簧垫圈	1	
11	Q40106	Плоская шайба	平垫圈	1	
12	WG9750580003	Кронштейн электрической ра	电器接线盒支架	2	
13	Q40206	Большая шайба	大垫圈	4	
14	Q40306	Пружинная шайба	弹簧垫圈	4	
15	Q340B06	Шестигранная гайка типа I	I型六角螺母	4	
16	Q2140620	Винт с плоской цилиндричес	十字槽盘头螺钉	3	
17	Q340B06	Шестигранная гайка типа I	I型六角螺母	3	
18	Q40306	Пружинная шайба	弹簧垫圈	3	
19	WG9750580002	Монтажный кронштейн мини	Mini控制器安装支架	1	
20	Q40206	Большая шайба	大垫圈	3	
21	Q40306	Пружинная шайба	弹簧垫圈	3	
22	Q340B06	Шестигранная гайка типа I	I型六角螺母	3	

Электрооборудование карьерных самосвалов грузоподъемностью 70 т /Electric equip

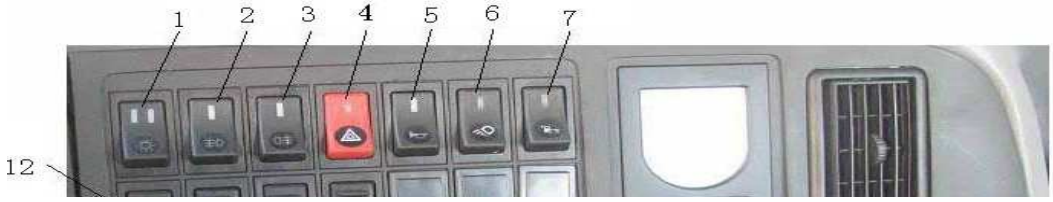

Электрооборудование карьерных самосвалов грузоподъемностью 70 т /Electric equip

№ п/п	№ детали по	Наименование	Наименование на китайском языке	Кол-во	Прим.
No.	Part No.			Qty	Remark
1	WG9719584011	Выключатель освещения	灯光开关	1	
2	WG9719584112	Выключатель передних прот	前雾灯开关	1	
3	WG9719584113	Выключатель задних противо	后雾灯开关	1	
4	WG9719584004	Выключатель тревожной сиг	危急报警开关	1	
5	WG9719584115	Переключатель клаксона	喇叭转换开关	1	
6	WG9719582007	Выключатель рабочей фары	工作灯开关	1	
7	WG9719582043	Выключатель передней рабо	前工作灯开关	1	
8	WG9100580142	Прикуриватель 24В	24V点烟器	1	
8,1	WG9100580142+00	Головка прикуривателя	点烟器头(人人)	1	
9	WG9719582010	Выключатель механизма отб	取力器开关	1	
10	WG9719582012	Выключатель межосевого ди	轴差开关	1	
11	WG9900580021	Накладка	盖板	6	
12	WG9719582011	Выключатель межколесного	轮差开关	1	
13	WG9719584116	Выключатель горного тормо	排气制动开关	1	
14	WG9725580005	Обшивка диагностического и	诊断接口外壳	1	
15	WG9730583117	Левый пакетный выключател	左组合开关	1	
16	Q2140512	Винт с плоской цилиндричес	十字槽盘头螺钉	3	
17	AZ9725580030	Резиновая заглушка	橡胶堵盖	1	
18	WG9725584026	Неподвижный зажим жгута п	线束固定夹	1	
19	AZ9770580003	Кронштейн	总支架	2	

тель сигнала блокировки дифференциала среднего моста AC16 /Diff.lock signal switch

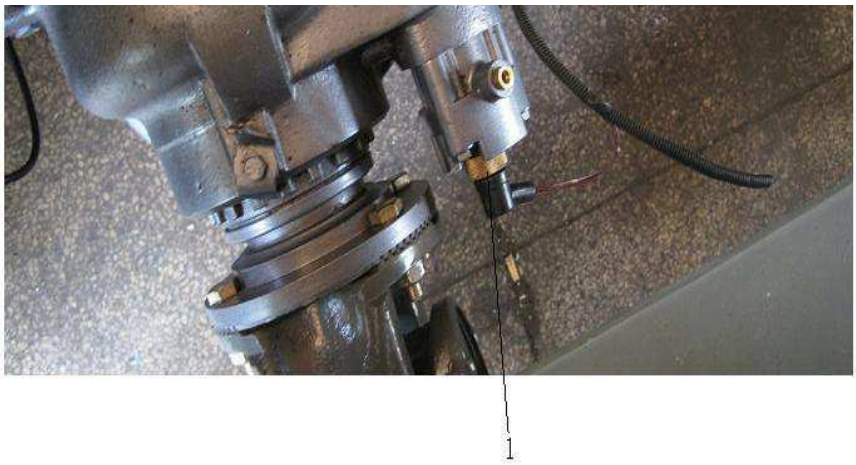

тель сигнала блокировки дифференциала среднего моста AC16 /Diff.lock signal switch

№ п/п	№ детали по	Наименование	Наименование на китайском языке	Кол-во	Прим.
No.	Part No.			Qty	Remark
1	811W25503-0244	Выключатель давления	压力开关	2	
2	MQ6561900812	Шайба A18X22-AL	垫圈A18X22-AL	2	

CHELMAYBOCTOK

тель сигнала блокировки дифференциала заднего моста AC16 /Diff.lock signal switch

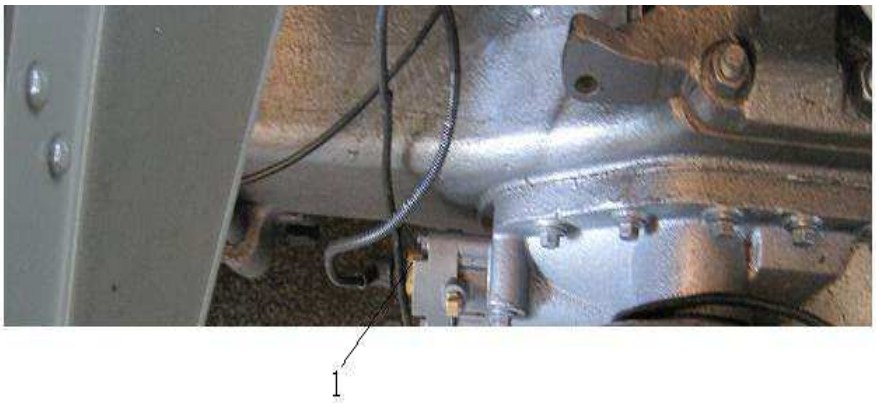

тель сигнала блокировки дифференциала заднего моста AC16 /Diff.lock signal switch (

№ п/п	№ детали по	Наименование	Наименование на китайском языке	Кол-во	Прим.
No.	Part No.			Qty	Remark
1	811W25503-0244	Выключатель давления	压力开关	1	
2	MQ6561900812	Шайба A18X22-AL	垫圈A18X22-AL	1	

СПЕЦМАШЕЗОСТОК

09 Электроприборы шасси (4 клапана/карьерные самосвалы) /Chassis electrical devic

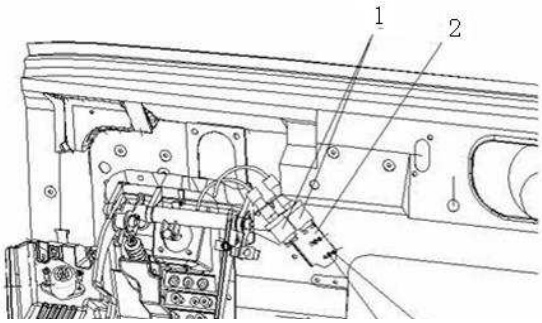

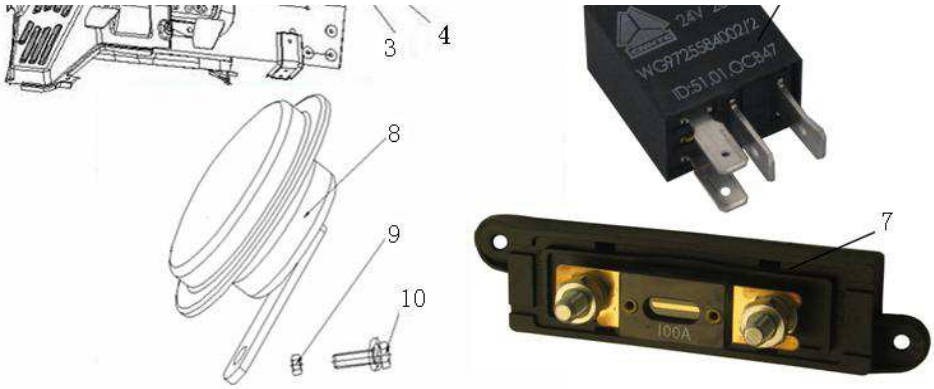

09 Электроприборы шасси (4 клапана/карьерные самосвалы) /Chassis electrical devic

№ п/п	№ детали по	Наименование	Наименование на китайском языке	Кол-во	Прим.
No.	Part No.			Qty	Remark
1	WG9727710002	Электронный датчик давлен	电子式气压传感器	2	
2	AZ9770710001	Кронштейн датчика давлени	气压传感器支架	1	
3	Q2140620F31	Винт с плоской цилиндричес	十字槽盘头螺钉	1	
4	Q40306	Пружинная шайба	弹簧垫圈	2	
5	WG9719710004	Электромагнитный датчик (р	电磁阀(P99接头)	4	
6	WG9725584002	Реле с нормально разомкнут	20A常开式继电器	1	
7	WG9725580006	Предохранитель 100A	100A保险装置	1	
8	WG9718710002	Электрический клаксон	盆形电喇叭	1	
9	Q340B08	Шестигранная гайка типа 1	1型六角螺母	1	
10	Q1460825	Узел из шестигранного болта	六角头螺栓、弹簧垫圈和	1	
11	WG9100710004	Выключатель лампы сигнали	气压信号灯开关	2	
12	Q2140630F31	Винт с плоской цилиндричес	十字槽盘头螺钉	1	
13	Q150B0875	Болт с шестигранной головко	六角头螺栓	2	
14	Q150B08190	Болт с шестигранной головко	六角头螺栓(螺纹有效长度	2	
15	Q40308	Пружинная шайба	弹簧垫圈	4	
16	Q340B08	Шестигранная гайка типа 1	1型六角螺母	4	
17	Q2140410	Винт с плоской цилиндричес	十字槽盘头螺钉	1	
18	Q40304	Пружинная шайба	弹簧垫圈	1	
19	Q40104	Плоская шайба	平垫圈	1	
20	Q150B0620	Болт с шестигранной головко	六角头螺栓	2	

09 Электроприборы шасси (4 клапана/карьерные самосвалы) /Chassis electrical devic

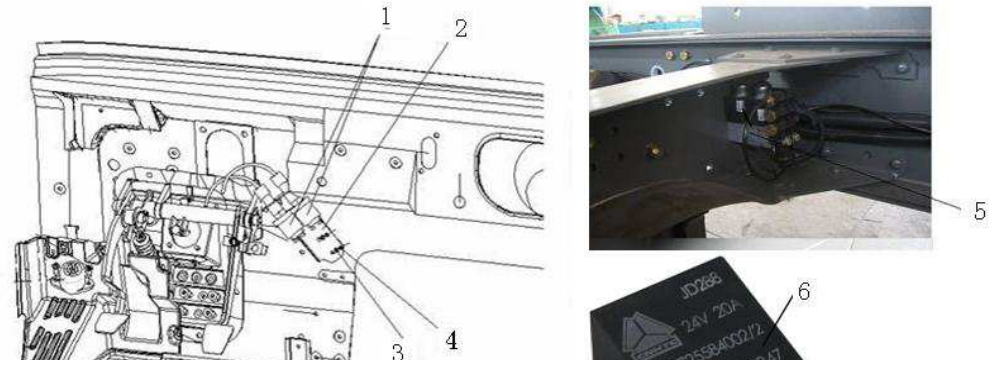

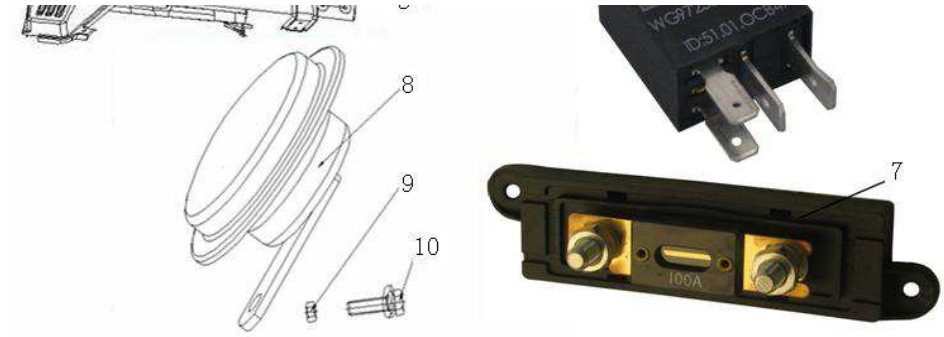

09 Электроприборы шасси (4 клапана/карьерные самосвалы) /Chassis electrical devic

№ п/п	№ детали по	Наименование	Наименование на китайском языке	Кол-во	Прим.
No.	Part No.			Qty	Remark
21	Q40306	Пружинная шайба	弹簧垫圈	2	
22	Q40106	Плоская шайба	平垫圈	2	
23	Q340B06	Шестигранная гайка типа I	I型六角螺母	2	

СПЕЦМАШВОСТОК

7.10 Звуковой сигнализатор заднего хода (карьерные самосвалы) /Buzzer

7.10 Звуковой сигнализатор заднего хода (карьерные самосвалы) /Buzzer

№ п/п	№ детали по	Наименование	Наименование на китайском языке	Кол-во	Прим.
No.	Part No.			Qty	Remark
1	WG9618713101	Звуковой сигнализатор задне	倒车蜂鸣器	1	
2	Q2140840F31	Винт с плоской цилиндричес	十字槽盘头螺钉	1	
3	Q340B08	Шестигранная гайка типа 1	1型六角螺母	1	
4	Q40208	Большая шайба	大垫圈	1	
5	Q40308	Пружинная шайба	弹簧垫圈	1	

СПЕЦМАШВОСТОК

ройство предпускового подогрева двигателя карьерных самосвалов /Engine preheatin

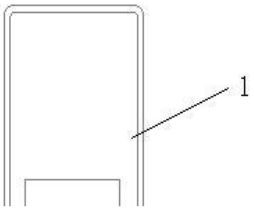

ройство предпускового подогрева двигателя карьерных самосвалов /Engine preheatin

№ п/п	№ детали по	Наименование	Наименование на китайском языке	Кол-во	Прим.
No.	Part No.			Qty	Remark
1	WG9719582021	Выключатель предпускового	发动机暖机/预热开关	1	
2	WG9725715001	Защитная коробка	保护盒	1	
3	AZ9725715002	Резиновая прокладка	橡胶垫	1	
4	Q150B0840	Болт с шестигранной головк	六角头螺栓	6	
5	Q340B08	Шестигранная гайка типа 1	1型六角螺母	6	
6	Q40308	Пружинная шайба	弹簧垫圈	6	
7	Q40008	Малая шайба	小垫圈	6	
8	WG9725580016	Предохранитель 200A	200A保险装置	1	
9	Q150B0630	Болт с шестигранной головк	六角头螺栓	2	
10	Q33206	Цельнометаллическая шести	2型全金属六角锁紧螺母	2	
11	Q40106	Плоская шайба	平垫圈	2	
12	WG9725584012	Реле предпускового подогре	预热继电器	1	
13	Q150B0630	Болт с шестигранной головк	六角头螺栓	2	
14	Q40306	Пружинная шайба	弹簧垫圈	2	
15	Q33206	Цельнометаллическая шести	2型全金属六角锁紧螺母	2	
16	AZ9725775109	Жгут проводов шасси карьер	矿车预热底盘电线束	1	

7.12 Передняя фара карьерных самосвалов /Headlamp

7.12 Передняя фара карьерных самосвалов /Headlamp

№ п/п	№ детали по	Наименование	Наименование на китайском языке	Кол-во	Прим.
No.	Part No.			Qty	Remark
1	WG9100720105	Передняя левая фара	四灯制左前照灯	1	
3	WG9100720106	Передняя правая фара	四灯制右前照灯	1	
5	Q40506	Пружинная шайба тяжелого	重型弹簧垫圈	8	
6	Q340B06	Шестигранная гайка типа I	I型六角螺母	8	
7	WG9100720003	Левый указатель поворота	左转向信号灯	1	
9	WG9100720004	Правый указатель поворота	右转向信号灯	1	
11	190003699568	Пружинная гайка	簧片螺母	4	
12	WG9725720001	Передняя круглая противоту	圆形前雾灯总成	2	

СПЕЦМАШВОСТОК

7.13 Морозостойкий аккумулятор (180 А.ч) /Battery

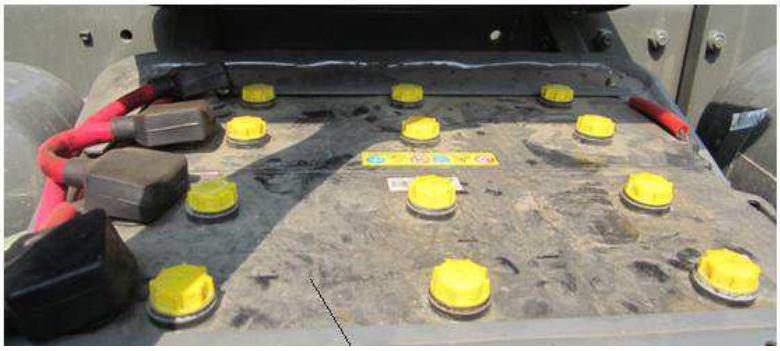

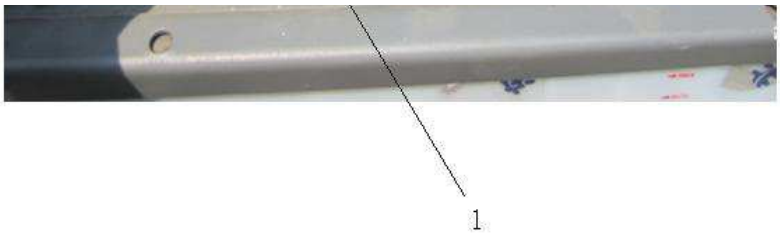

7.13 Морозостойкий аккумулятор (180 А.ч) /Battery

№ п/п	№ детали по	Наименование	Наименование на китайском языке	Кол-во	Прим.
No.	Part No.			Qty	Remark
1	WG9725760001	Морозостойкий аккумулятор	180安-时低温蓄电池	2	

СПЕЦМАШВОСТОК

4 Аккумуляторный ящик для карьерных самосвалов грузоподъемностью 70 т /Battery

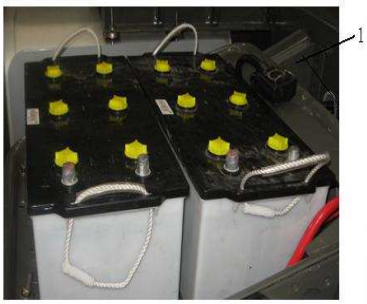

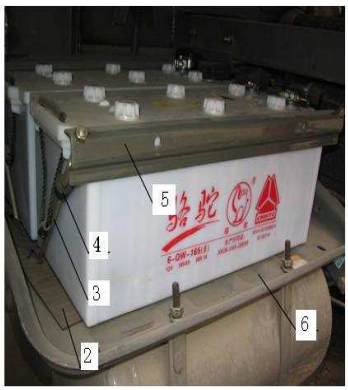

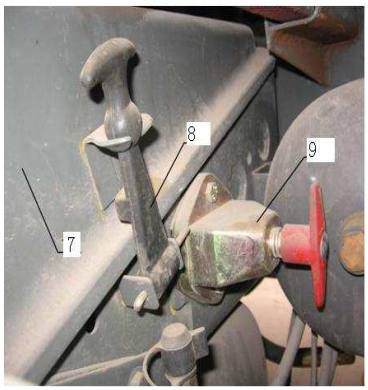

4 Аккумуляторный ящик для карьерных самосвалов грузоподъемностью 70 т /Battery

№ п/п	№ детали по	Наименование	Наименование на китайском языке	Кол-во	Прим.
No.	Part No.			Qty	Remark
1	WG9770760001	Кронштейн аккумуляторного	蓄电池箱支架总成	2	
2	WG9100760084	Нижняя резиновая прокладка	下橡胶垫板	1	
3	WG9100760143	Крепежная штанга	紧固拉杆	4	
4	1682110021	Резиновый буферный блок	橡胶缓冲块	4	
5	179200760024	Зажимной кронштейн	夹紧支架	2	
6	WG9725765001	Усиленный корпус аккумулят	加强的蓄电池箱体总成	1	
7	WG9100760002	Крышка аккумуляторного ящ	蓄电池箱盖	1	
8	WG9100760021	Тяговый крюк в сборе	拉钩总成	2	
9	WG9100760100	Главный выключатель питан	电源总开关	1	
10	Q150B1650	Болт с шестигранной головко	六角头螺栓	1	
11	Q150B1660	Болт с шестигранной головко	六角头螺栓	1	
12	Q33216	Самооконтрящаяся гайка	自锁螺母	6	
13	Q150B16200	Болт с шестигранной головко	六角头螺栓	4	
14	Q151B1640	Болт с шестигранной головко	六角头螺栓	2	
15	190003888459	Самооконтрящаяся гайка	自锁螺母	2	
16	Q40016	Малая шайба	小垫圈	4	
17	WG9100760188	Пробка	塞子	1	
18	WG9100760188	Пробка	塞子	1	
19	WG9100760066	Перегородка	隔板	1	
21	Q40008	Малая шайба	小垫圈	4	

4 Аккумуляторный ящик для карьерных самосвалов грузоподъемностью 70 т /Battery

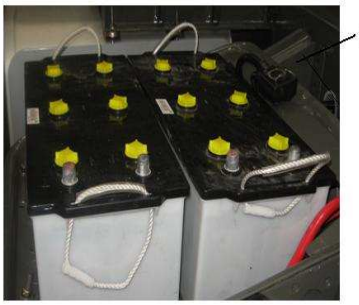

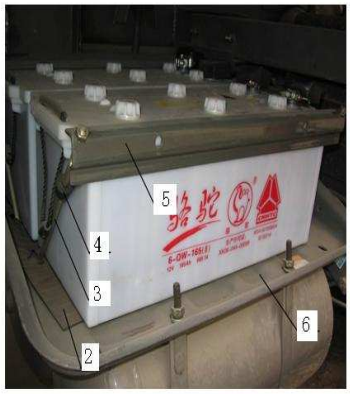

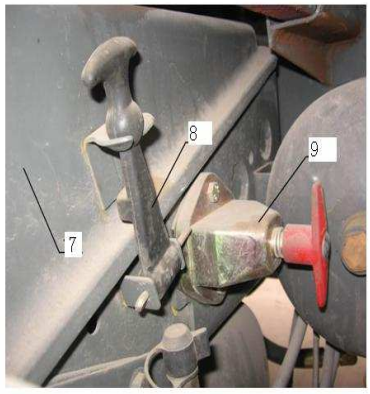

4 Аккумуляторный ящик для карьерных самосвалов грузоподъемностью 70 т /Battery

№ п/п	№ детали по	Наименование	Наименование на китайском языке	Кол-во	Прим.
No.	Part No.			Qty	Remark
22	Q33408	Цельнометаллическая шести	1型全金属六角锁紧螺母	4	
23	190003179425	Заглушка	堵塞	4	
24	190003179425	Заглушка	堵塞	4	
25	1,90003E+11	Заглушка	堵塞	2	
26	Q150B0620	Болт с шестигранной головко	六角头螺栓	2	
27	199100760099	Уплотнительная прокладка	密封垫	1	
28	Q150B0835	Болт с шестигранной головко	六角头螺栓	2	
29	Q40308	Пружинная шайба	弹簧垫圈	2	
30	Q340B08	Шестигранная гайка типа 1	1型六角螺母	2	
31	1293130067	Резиновый буферный блок	橡胶缓冲块	2	

СПЕЦМАШЕОСТОК

7.15 Жгут проводов рамы (970) /Frame the electrical harnesses

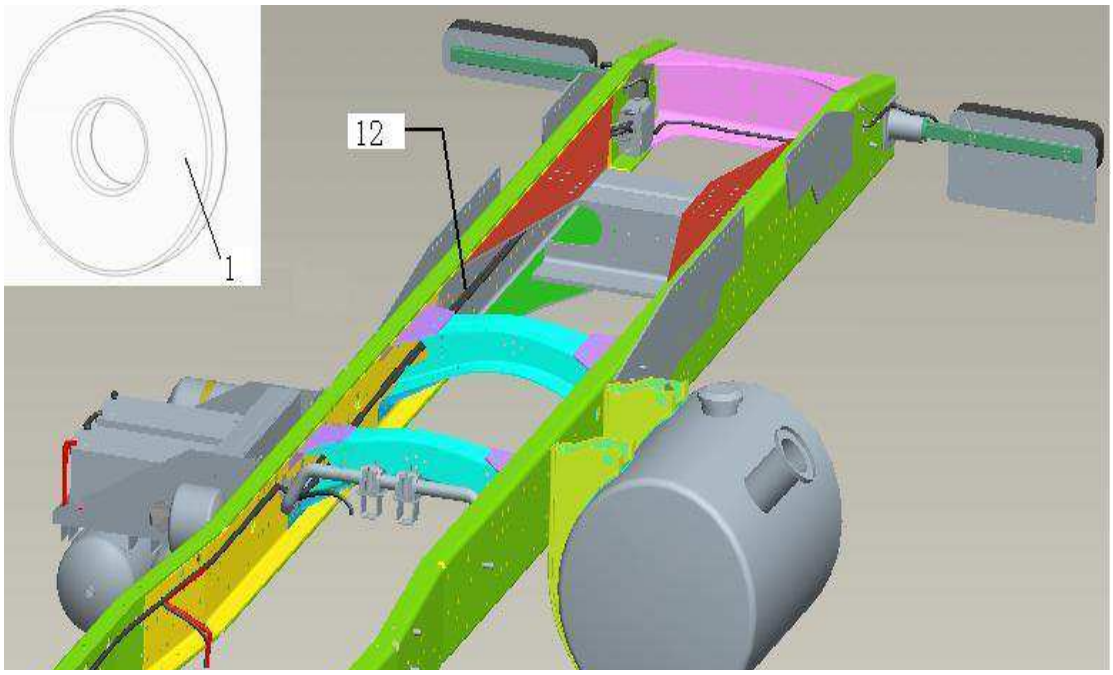

7.15 Жгут проводов рамы (970) /Frame the electrical harnesses

№ п/п	№ детали по	Наименование	Наименование на китайском языке	Кол-во	Прим.
No.	Part No.			Qty	Remark
1	WG9100360134	Промежуточное кольцо	隔环	12	
3	190003171393	Пластмассовая крепежная л	塑料紧固带B8*200	12	
12	AZ9725776036	Жгут проводов рамы	车架电线束	1	

СПЕЦМАШБОСТОК

металлизации от отрицательного полюса стартера к задней ответвительной коробке

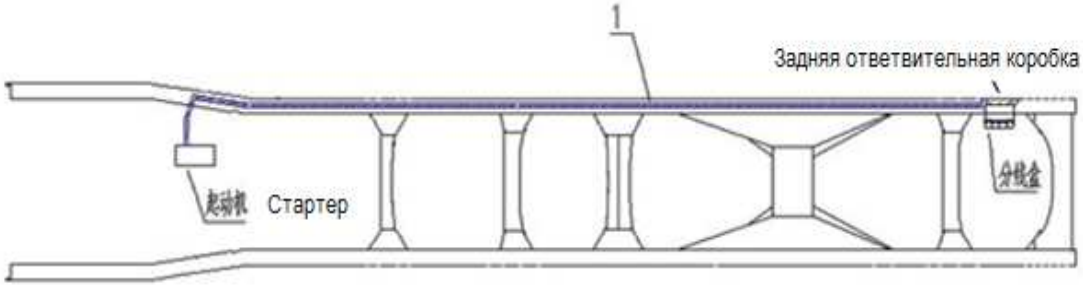

металлизации от отрицательного полюса стартера к задней ответвительной коробке

№ п/п	№ детали по	Наименование	Наименование на китайском языке	Кол-во	Прим.
No.	Part No.			Qty	Remark
1	AZ9725770075	Лента металлизации от отрицательного полюса стартера к задней ответвительной коробке	起动机负极至后分线盒搭铁线	1	

СПЕЦМАШВОСТОК

проводов для автомобилей с составом выхлопных газов, соответствующих Госстан

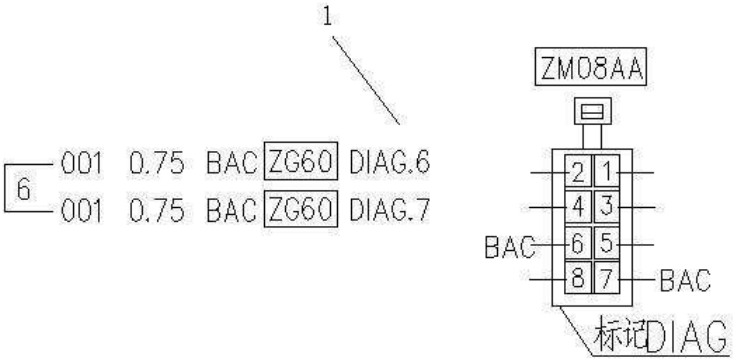

проводов для автомобилей с составом выхлопных газов, соответствующих Госстан					
№ п/п	№ детали по	Наименование	Наименование на китайском языке	Кол-во	Прим.
No.	Part No.			Qty	Remark
1	AZ9727770023	Жгут дополнительных пусков	起动附加电线束	1	

7.18 Электропровода стартера /Starter wire

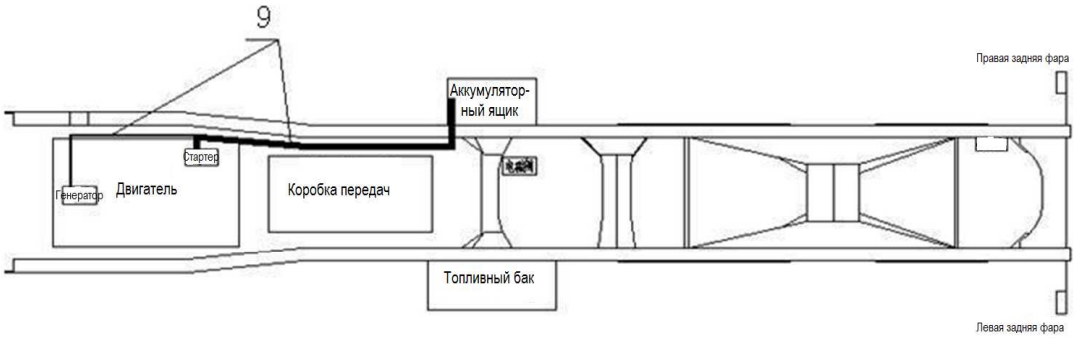

7.18 Электропровода стартера /Starter wire

№ п/п	№ детали по	Наименование	Наименование на китайском языке	Кол-во	Прим.
No.	Part No.			Qty	Remark
1	WG9003171393	Пластмассовая крепежная л	塑料紧固带B8*200	3	
3	WG9100360134	Промежуточное кольцо	隔环	3	
5	190003179046	Проходной защитный кожух	穿线护套	150mm	
6	190003179046	Проходной защитный кожух	穿线护套	150mm	
7	190003179044	Проходной защитный кожух	穿线护套	150mm	
8	190003179044	Проходной защитный кожух	穿线护套	150mm	
9	AZ9721778262	Жгут проводов стартера (ста	起动机电线束(旧箱/1240	1	

7.19 Жгут проводов задних фар /Rear lamp wireness

СПЕЦМАШВОСТОК

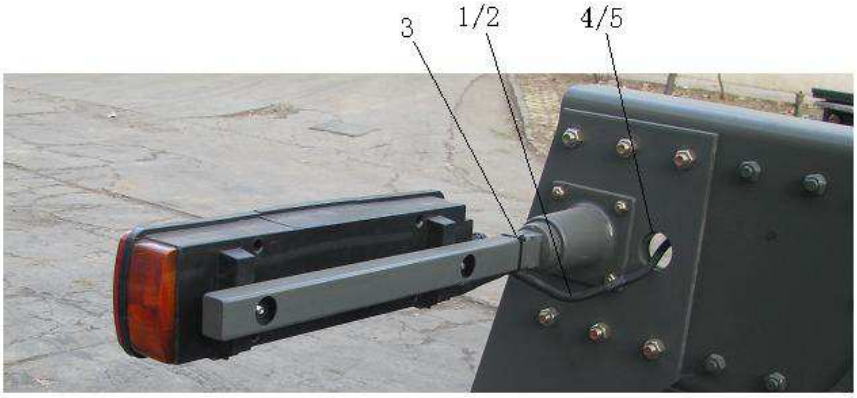

7.19 Жгут проводов задних фар /Rear lamp wireness

№ п/п	№ детали по	Наименование	Наименование на китайском языке	Кол-во	Прим.
No.	Part No.			Qty	Remark
1	AZ9725770033	Жгут проводов правой задне	右组合后灯电线束120（B	1	
2	AZ9725771110	Жгут проводов левой задней	左组合后灯电线束(矿车2	1	
3	WG9003171393	Пластмассовая крепежная л	塑料紧固带B8*200	6	
4	WG9770360101	Резиновый защитный кожух	橡胶防护套φ50x21	2	

ьные провода выключателя сигнала дифференциала сдвоенных колес /Signal switch

СПЕЦМАШВОСТОК

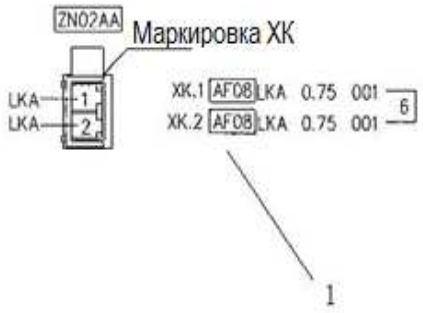

ьные провода выключателя сигнала дифференциала сдвоенных колес /Signal switch

№ п/п	№ детали по	Наименование	Наименование на китайском языке	Кол-во	Прим.
No.	Part No.			Qty	Remark
1	AZ9721775111	Жгут соединительных прово	双轮差信号开关连接电线	1	

т проводов блокировки дифференциала сдвоенного моста AC26 /AC26 Differential lock

т проводов блокировки дифференциала сдвоенного моста AC26 /AC26 Differential lock

№ п/п	№ детали по	Наименование	Наименование на китайском языке	Кол-во	Прим.
No.	Part No.			Qty	Remark
1	AZ9725770890	Жгут проводов блокировки д	差速锁电线束（双桥/轮差	1	

лектропровода кабины карьерных самосвалов грузоподъемностью 70 т /Cab wirning h

СПЕЦМАШВОСТОК

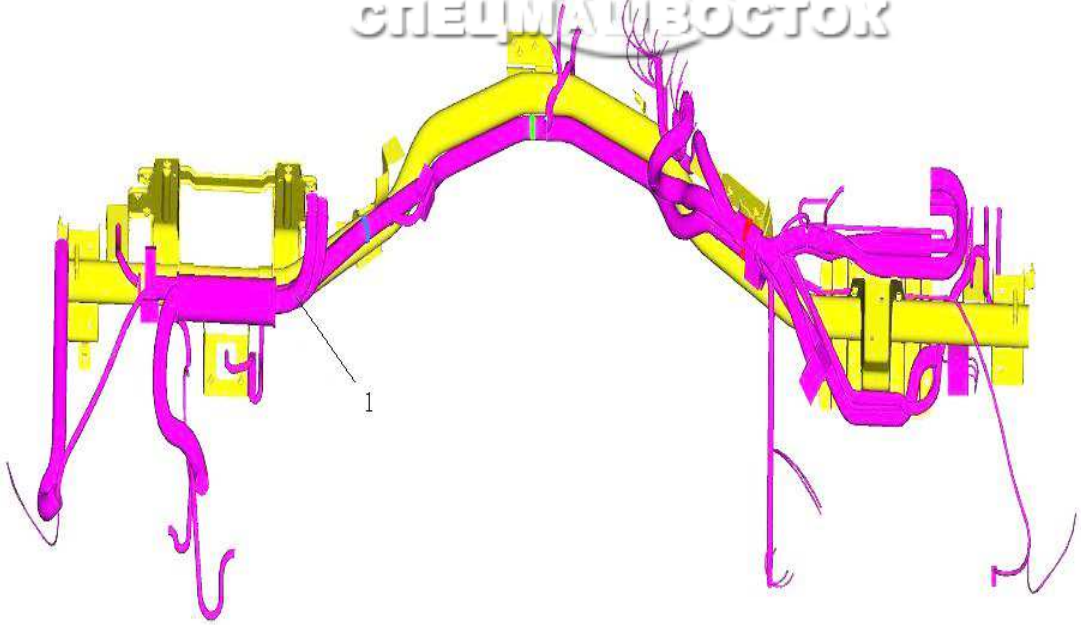

лектропровода кабины карьерных самосвалов грузоподъемностью 70 т /Cab wirning h

№ п/п	№ детали по	Наименование	Наименование на	Кол-во	Прим.

No.	Part No.	Наименование	китайском языке	Qty	Remark
1	AZ9770776101	Жгут проводов кабины карье	70矿车驾驶室电线束（EG	1	
2	Q41205	Стопорная шайба с наружны	外锯齿锁紧垫圈	3	
3	Q68620	Одиночный трубный зажим	单管夹片	1	
4	Q150B0616	Болт с шестигранной головк	六角头螺栓	1	
5	Q40306	Пружинная шайба	弹簧垫圈	1	
6	Q340B06	Шестигранная гайка типа I	I型六角螺母	1	
7	WG9725584005	Резистор 120Ω	120Ω电阻	1	
8	WG1642110018	Защитная полоса	保护条	10	
9	WG9130773002	Защитная коробка проводки	过线保护盒总成	1	
10	Q2714219	Саморез с плоской цилиндри	十字槽盘头自攻螺钉	7	
11	Q340B08	Шестигранная гайка типа 1	1型六角螺母	4	
12	Q2140820	Винт с плоской цилиндричес	十字槽盘头螺钉	4	
13	Q40208	Большая шайба	大垫圈	4	
14	WG9100770392	Ответвительная коробка	分线盒体	1	
15	179100770391	Распределительная коробка	配电盒	1	
16	Q2762995	Саморез с полупотайной гол	开槽半沉头自攻螺钉	3	
17	WG9100770394	Крышка ответвительной коро	分线盒盖	1	
18	179100770395	Защитный кожух электропро	电线护套	4	
19	190003120032	Уплотнительная лента кругл	园形密封条	570mm	
20	Q2713525	Саморез с плоской цилиндри	十字槽盘头自攻螺钉	4	

лектропровода кабины карьерных самосвалов грузоподъемностью 70 т /Cab wirning h

лектропровода кабины карьерных самосвалов грузоподъемностью 70 т /Cab wirning h

№ п/п	№ детали по	Наименование	Наименование на китайском языке	Кол-во	Прим.
No.	Part No.			Qty	Remark

21	Q150B0630Q	Болт с шестигранной головко	六角头螺栓	2	
22	Q40206	Большая шайба	大垫圈	2	
23	Q40106	Плоская шайба	平垫圈	2	
24	Q40306	Пружинная шайба	弹簧垫圈	2	
25	Q340B06	Шестигранная гайка типа I	I型六角螺母	2	
26	WG9003171356	Пластмассовая крепежная л	塑料紧固带A5*280	15	
27	190003171392	Пластмассовая крепежная л	塑料紧固带	15	
28	WG9725580021	Диод в сборе (3A)	二极管总成（3A）	2	

ектропровода шасси карьерных самосвалов грузоподъемностью 70 т /Chassis wiring

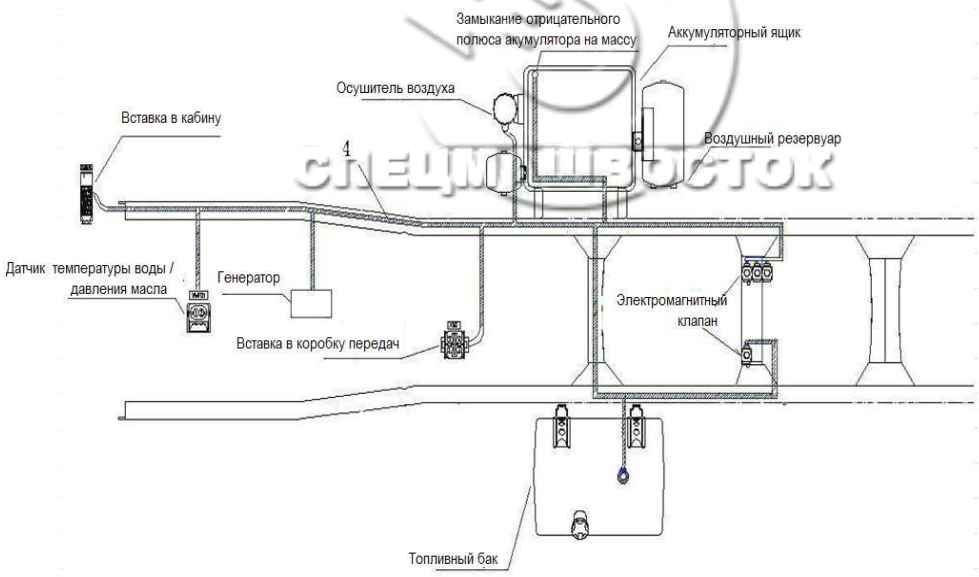

СПЕЦМАШВОСТОК

ектропровода шасси карьерных самосвалов грузоподъемностью 70 т /Chassis wiring

№ п/п	№ детали по	Наименование	Наименование на китайском языке	Кол-во	Прим.
No.	Part No.			Qty	Remark
1	190003171697	Пластмассовый хомут	塑料紧箍带	10	

2	WG9003171393	Пластмассовая крепежная л	塑料紧固带B8*200	10	
4	AZ9770776111	Жгут проводов шасси карьер	70矿车底盘电线束(EGR、	1	

7.24 Комбинированная задняя фара с боковым габаритным огнем /Combination lamp

7.24 Комбинированная задняя фара с боковым габаритным огнем /Combination lamp

№ п/п	№ детали по	Наименование	Наименование на китайском языке	Кол-во	Прим.
No.	Part No.			Qty	Remark
1	WG9719810001	Левая задняя комбинирован	左组合后灯	1	
2	WG9719810002	Правая задняя комбинирова	右组合后灯	1	

3	Q41808	Волнистая пружинная шайба	波形弹簧垫圈	4	
4	Q340B08	Шестигранная гайка типа 1	1型六角螺母	4	
5	AZ9725810001	Прокладка задней фары	尾灯垫块	4	
6	Q340B08	Шестигранная гайка типа 1	1型六角螺母	4	
7	Q40108	Плоская шайба	平垫圈	4	

СПЕЦМАШВОСТОК